OSMO MOBILE 6

Kullanıcı Kılavuzu

v1.0 2022.09

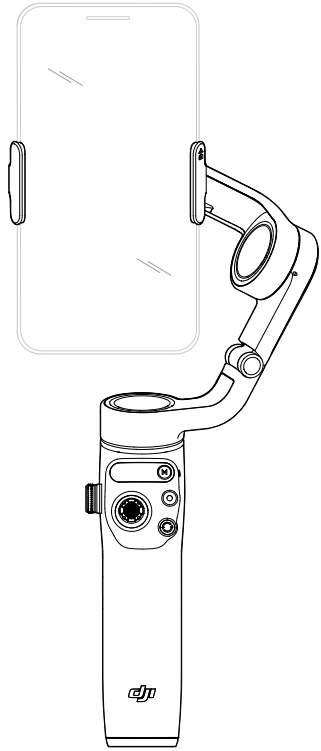

Anahtar Kelime Arama

Bir konuyu bulmak için “batarya” ve “takma” gibi anahtar kelimeleri arayın. Bu kılavuzu okumak için Adobe Acrobat Reader kullanıyorsanız, bir arama başlatmak için Windows’ta Ctrl+F’ye veya Mac’te Command+F’ye basın.

Bir Konu Başlığına Gitme

Konu başlıklarının tamamının listesini içindekiler tablosunda görebilirsiniz. Bir bölüme girmek için ilgili konu başlığına tıklayın.

Bu Belgeyi Yazdırma

Bu belge, yüksek çözünürlüklü yazdırmayı destekler.

Bu Kılavuzun Kullanımı

Açıklamalar

⚠ Önemli İpuçları

Kullanmadan Önce

DJI™ OSMO™ Mobile 6’yı kullanmadan önce aşağıdaki belgeleri okuyun:

1. Güvenlik Yönergeleri
2. Hızlı Başlangıç Kılavuzu
3. Kullanıcı Kılavuzu

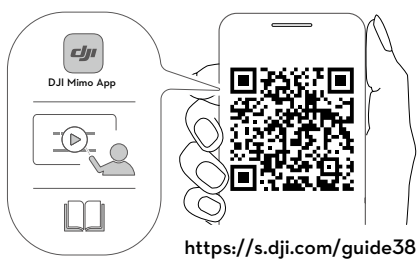

Resmi DJI web sitesindeki (www.dji.com/osmo-mobile-6/video) veya DJI Mimo uygulamasındaki tüm öğretici videoların izlenmesi önerilir. İlk kez kullanmadan önce güvenlik yönergelerini ve hızlı başlangıç kılavuzunu okuyun. Daha fazla bilgi için lütfen bu kullanıcı kılavuzuna bakın.

DJI Mimo Uygulamasının indirilmesi

DJI Mimo uygulamasının en son sürümünü indirmek için yukarıdaki QR kodunu tarayın.

⚠ DJI Mimo iOS sürümü iOS v12.0 ve üstü ile uyumludur. DJI Mimo’nun Android sürümü Android v8.0 ve üstü ile uyumludur.

 © 2022 DJI Tüm Hakları Saklıdır.

İçindekiler

Bu Kılavuzun Kullanımı **2**
Açıklamalar 2
Kullanmadan Önce 2
DJI Mimo Uygulamasının indirilmesi 2
Giriş **4**
Genel Bakış 4
Başlarken **5**
Şarj Etme 5
Telefonun Takılması 5
Osmo Mobile 6'nın Kullanımı **8**
Yerleşik Özellikler 8
Çalışma Modu 11
DJI Mimo Uygulaması **12**
DJI Mimo Uygulamasına Bağlanma 13
Kamera Görünümü 13
Aygıt Yazılımı Güncellemesi **17**
Nasıl Güncellenir 17
Depolama **17**
Teknik Özellikler **18**

© 2022 DJI Tüm Hakları Saklıdır.

Giriş

3 eksenli stabilizasyona ve dahili bir uzatma çubuğuna sahip hafif Osmo Mobile 6, cep telefonunuzun tüm potansiyelini ortaya çıkarır. Katlanabilir manyetik tasarım, kurulumu her zamankinden daha kolay hale getirir, taşımayı ve saklamayı kolaylaştırır ve açıldığında otomatik olarak çalışabilir. Osmo Mobile 6 hem dikey hem yatay olarak çalıştırılabilir ve dik, alttan asılı, yan tutma ve alçak konum modları mükemmel çekimler elde etmenize yardımcı olur. ActiveTrack™ 5.0, DynamicZoom ve Pano sayesinde DJI Mimo ile içeriğinizi bir üst seviyeye taşıyın. Hikaye modu, Hızlandırılmış Çekim ve ShotGuides, senaryoya göre adım adım öğretici videolar sağlar ve sosyal medyada paylaşılabilen bir video oluşturmaya yardımcı olur.

Genel Bakış

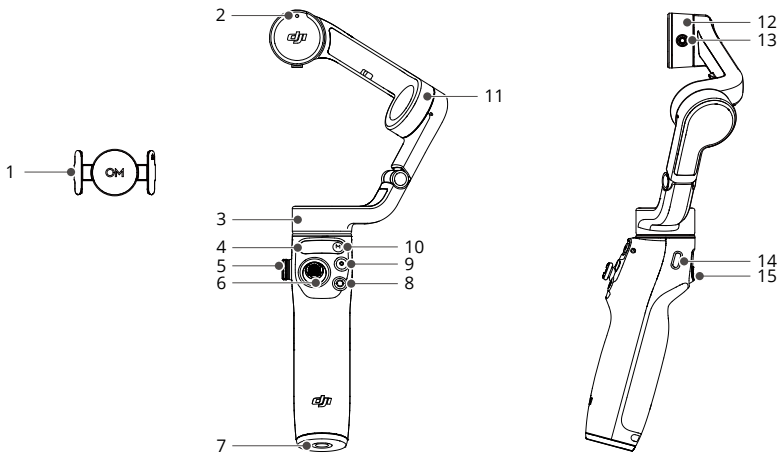

1. Manyetik Telefon Kıskacı 3
2. Manyetik Hizalama
3. Çevirme Motoru
4. Durum Paneli
5. Yan Tekerlek
6. Kumanda Çubuğu
7. 1/4”-20 UNC Bağlantı Noktası
8. Değiştirme Düğmesi
9. Deklanşör/Kayıt Düğmesi
10. Güç/M Düğmesi
11. Eğme Motoru
12. Yatma Motoru
13. M3×0.5 Vida Deliği
14. Şarj Bağlantı Noktası (USB-C)
15. Tetik

⚠ Osmo Mobile 6, DJI Mağazasından satın alınabilen DJI OM Dolgu Işığı Telefon Kıskacı ve DJI Mikrofonu ile uyumludur.

 © 2022 DJI Tüm Hakları Saklıdır.

Başlarken

Şarj Etme

Osmo Mobile 6'yı şarj etmek için güç kablosunu kullanarak, bağlantı noktasına bir USB adaptörü (kutu içeriğine dahil değildir) bağlayın. Durum panelindeki batarya seviyesi göstergeleri söndüğünde batarya tamamen şarj edilmiştir.

Şarj süresi: yaklaşık 1 saat 24 dakika (10 W bir şarj cihazı kullanılarak 25 °C ortam sıcaklığında test edilmiştir)

Maksimum çalışma süresi: yaklaşık 6 saat 24 dakika (dengeli ve sabit bir şekilde tutulmuş gimbal ile test edilmiştir. Bu değer sadece referans olarak alınmalıdır.)

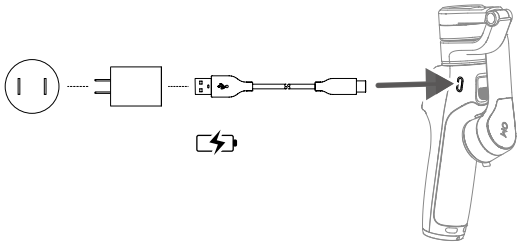

Telefonun Takılması

1. Gimbali gösterildiği gibi açın. Osmo Mobile 6 açıldığında otomatik olarak çalışacaktır.

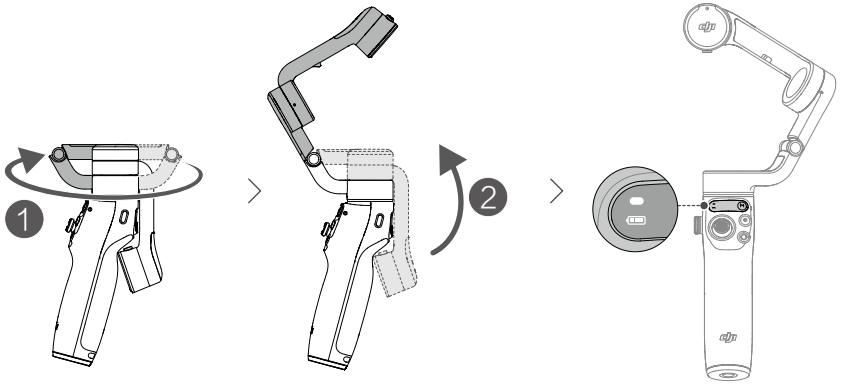

© 2022 DJI Tüm Hakları Saklıdır.

2. Manyetik telefon kıskacını telefonun merkezine takın. Manyetik telefon kıskacı esnetilebilir. Kamera işareti telefonun kamerasına doğru işaret etmelidir.
3. Telefon kıskacındaki ve telefon kıskacı montaj plakasındaki işaretleri hizalayın. Cep telefonunu Osmo Mobile 6'ya takın. Durum panelinde gimbal modu göstergesi yandığında Osmo Mobile 6 stabilize olur.

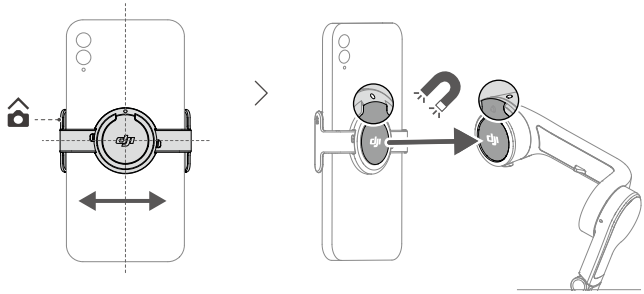

Manyetik Telefon Kıskacı İpuçları

Telefon kıskacı mıknatısının yönünün yukarıdaki şekilde gösterilen ile aynı olduğundan emin olun. Optimum performans için, manyetik telefon kıskacının cep telefonunun ortasında olduğundan ve kıskaç kolları arasındaki mesafenin aynı olduğundan emin olun.

Kaymaz pedler, cep telefonunu ve manyetik telefon kıskacını sabitlemeye yardımcı olur. Kaymaz pedi aşağıda gösterildiği gibi manyetik telefon kıskacına takın ve sıkıca bastırın.

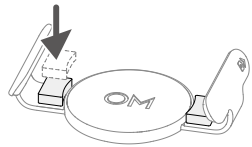

⚠ Mıknatıslar hizalanmazsa durum panelindeki durum göstergesi kırmızı yanıp söner. Böyle bir durumda manyetik kıskacın konumunu ayarlayın.

 © 2022 DJI Tüm Hakları Saklıdır.

4. Dahili uzatma çubuğu 215 mm'ye kadar uzatılabilir ve açı 0 ile 90 ° arasında ayarlanabilir.

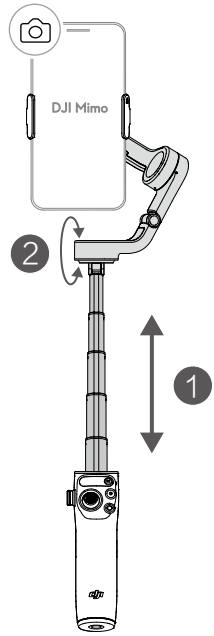

© 2022 DJI Tüm Hakları Saklıdır.

Osmo Mobile 6'nın Kullanımı

Yerleşik Özellikler

Durum Paneli

Sistem Durum Göstergesini, Batarya Seviyesi Göstergesini ve Gimbal Modunu görüntüler.

Sistem Durum Göstergesi Açıklamaları

Yanıp Sönme Şekli	Açıklamalar
Kırmızı renkte yanıp söner	Mıknatıslar hizalanmamış
Sabit sarı	Bluetooth bağlantısı kesildi
Sabit yeşil	Bluetooth bağlandı
Sarı veya yeşil titreşiyor	Bekleme modu
Dönüşümlü olarak kırmızı ve yeşil yanıp söner	Aygıt yazılımı güncelleniyor/aygıt yazılımı güncellemesi başarısız
Sabit kırmızı	Anormal durum algılandı

Batarya Seviyesi Göstergesi Açıklamaları

Yanıp Sönme Şekli	Batarya Seviyesi
Kırmızı renkte hızla yanıp söner	≤%5
Sabit kırmızı	%6-%19
Sabit sarı	%20-%60
Sabit yeşil	>%60

Gimbal Modu

- Takip et: hem çevirme hem eğme eksenlerinin tutucunun hareketlerini takip ettiği çevirme ve eğme takibi. Yukarı ve aşağı hareket eden veya bir eğim üzerindeki senaryolar için uygundur.
- Eğme Kilitli: çevirme ekseninin yalnızca tutucunun hareketini takip ettiği çevirme takibi. Yay tipi çekimler veya soldan sağa hareket çekimleri gibi senaryolar için uygundur.
- FPV: her üç eksenin tutucunun hareketini takip ettiği çevirme, eğme ve yatma eksenlerini takibi. Birinci şahıs görüntüsü çekmek için uygundur.
- SpinShot: çevirme, eğme, ve yatma eksenleri takip eder. Kumanda çubuğu, yatma ekseni dönüşünü kontrol etmek için kullanılabilir. SpinShot kamerayı 360° döndürürken çekim yapmaya olanak verir. Bu, itme, çekme ve indirme çekimleri için uygundur.

 © 2022 DJI Tüm Hakları Saklıdır.

M Düğmesi

Güç kapalı iken

Gimbal katlanmış haldeyken, bir kez basın veya basılı tutun: batarya seviyesini kontrol edin

Gimbal açıkken, bir kez basın: güç açık

Güç açıkken

Bir kez basın: Gimbal modları arasında geçiş yapar

Üç kez basın: bekleme moduna girer (çıkmak için herhangi bir düğmeye basın)

Basın ve tutun: kapatma. Kapatmak için 20 saniye basılı tutun

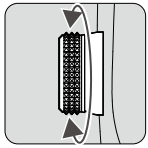

Yan Tekerlek

Bir kez basın: odaklama ve yakınlaştırma arasında geçiş yapar

Döndür: odaklamayı veya yakınlaştırmayı kontrol eder

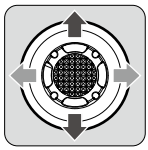

Kumanda Çubuğu

Cep telefonunu eğmek ve çevirmek için dikey ve yatay olarak hareket ettirin. Kontrol çubuğunun kontrol yönü DJI Mimo'da ayarlanabilir. Hızlı Ayarlar sayfasındaki ayarlar arasında gezinmek için kumanda çubuğunu kullanın.

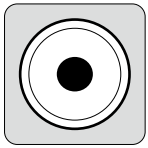

Deklanşör/Kayıt Düğmesi

Bir kez basın: fotoğraf çeker veya kaydı başlatır veya durdurur.

Basın ve tutun: fotoğraf modundayken çoklu çekim için.

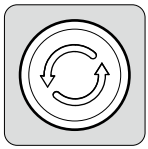

Değiştirme Düğmesi

Bir kez basın: ön ve arka kameralar arasında geçiş yapar.

İki kez basın: yatay ve dikey mod arasında geçiş.

Üç kez basın: fotoğraf ve kayıt modu arasında geçiş yapar. Bu özellik, DJI Mimo'da Hızlı Ayarları kontrol etmek için ayarlanabilir.

© 2022 DJI Tüm Hakları Saklıdır.

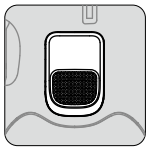

Tetik

ActiveTrack 5.0'ı başlatmak veya durdurmak için bir kez basın (Mimo ile kullanılması gerekir).

Gimbali tekrar merkezlemek için iki kez basın. ActiveTrack 5.0'ı kullanırken gimbal, kamera görünümünün merkezine tekrar merkezlenir.

Bir kez basın ve ardından takip hızını hızlı moda ayarlamak için basılı tutun, çıkmak için bırakın.

Kilit moduna girmek için basın ve tutun. Kilit modundayken, gimbal, kol hareketlerini takip etmez. Kilit modundan çıkmak için bırakın.

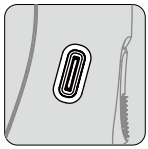

Şarj Bağlantı Noktası (USB-C)

Bu bağlantı noktasına bir USB adaptörü bağlayarak Osmo Mobile 6'yı şarj edin.

1/4"-20 UNC Bağlantı Noktası

1/4 "-20 UNC bağlantı noktası bir tripod takmak için kullanılabilir.

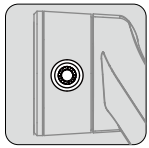

M3×0.5 Vida Deliği

Dengeleme ağırlıkları takmak için kullanılır. Cep telefonuna kamera merceği veya mikrofon takılıysa dengeleme ağırlıkları kullanılmalıdır. Bu aksesuarların toplam ağırlığının 290 gramdan az olmasına dikkat edin.

Kombinasyon İşlemi

Bluetooth'a isim vermek, bağlamak ve bağlantıyı kesmek için geçiş düğmesine, deklanşör/kayıt düğmesine ve tetiğe aynı anda bir saniyeden uzun basın.

⚠ Bekleme modunda üç dakika boyunca herhangi bir işlem yapılmazsa Osmo Mobile 6 otomatik olarak kapanır.

 © 2022 DJI Tüm Hakları Saklıdır.

Çalışma Modu

Dikey ve yatay modda kullanıldığında çalışma modları geçerlidir.

Dik Mod

Dik mod, başka bir kullanıcı girişi olmadan kullanılabilir. Bu modda, cep telefonunu merkezlemek için tetiğe iki kez hızlıca basın.

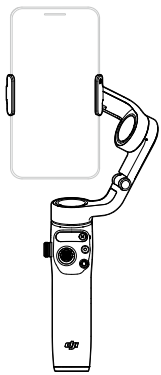

Underslung (Alttan Asılı) Modu

Cep telefonunun daha düşük bir konumdan görüntüleri kolayca yakalayabileceği Underslung (Alttan Asılı) moduna girmek için Osmo Mobile 6'yı baş aşağı tutun. Cep telefonunu merkezlemek için tetiğe iki kez basın.

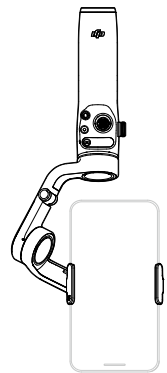

Yan Tutuş Modu

Dik moddan Yan Tutuş moduna geçmek için Osmo Mobile 6'yı sağa veya sola 90° döndürün. Cep telefonunu merkezlemek için tetiğe iki kez basın.

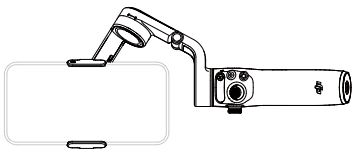

Düşük Konum Modu

Dahili uzatma çubuğunu uzatın ve açıyı, Düşük Konum moduna ayarlayın. Düşük bir açıdan çekim yapmak için, Düşük Konum modunu kullanın.

© 2022 DJI Tüm Hakları Saklıdır.

DJI Mimo Uygulaması

DJI Mimo uygulaması aracılığıyla cep telefonunuzun ekranında canlı bir HD video yayını izleyin. Uygulama ayrıca ShotGuides, Hikaye modu, Hızlı Çekim, Hızlandırılmış Çekim, ActiveTrack 5.0, DynamicZoom ve Pano'yu kullanmanıza veya sadece birkaç dokunuşla kamera ve gimbal ayarlarını yapılandırmanıza olanak tanır.

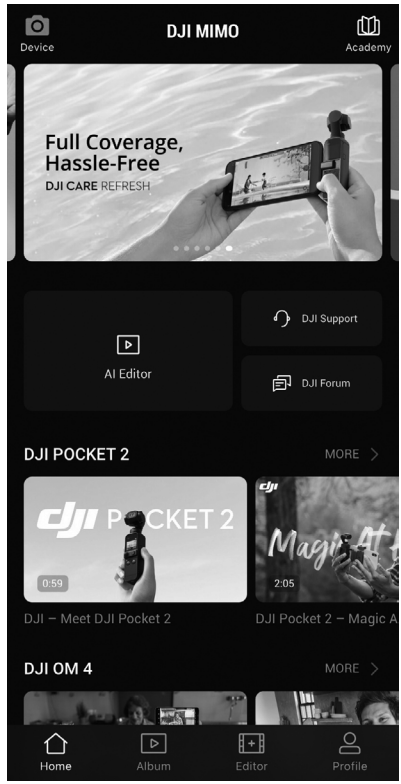

Cihaz: Osmo Mobile 6'ya bağlanmak için dokunun. Bağlandığında, DJI Mimo kamera görünüme girer.

Akademi: öğretici videoları izlemek ve kılavuzları görüntülemek için dokunun. Akademiye doğrudan erişmek için gimbaldaki QR kodunu tarayın.

AI Editörü: fotoğrafları veya videoları düzenlemek için çeşitli şablonlar sağlar.

Ana Ekran: ana ekrana geri dönmek için dokunun.

Albüm: telefondan veya DJI cihazlarından çekimleri yönetin ve görüntüleyin.

Editör: Osmo Mobile 6'daki fotoğrafları veya videoları düzenlemek veya bir mobil cihazdan içe aktarmak ve düzenlemek için dokunun.

Profil: kaydolun veya bir DJI hesabında oturum açın. Daha fazla ayar seçeneğine erişmek için ayar simgesine dokunun.

 © 2022 DJI Tüm Hakları Saklıdır.

DJI Mimo Uygulamasına Bağlanma

1. Osmo Mobile 6'yı açın.
2. Cep telefonunda Bluetooth'u etkinleştirin ve DJI Mimo'da önek adı OM6 olan cihaza bağlanın.
3. Kullanıcıların DJI Mimo'yu ilk kez kullanırken belirli bilgilere erişmelerine olanak vermesi gerekir. Tam bilgi, komut isteminde belirtilecektir. Bir internet bağlantısı gereklidir. Yetki verildikten sonra Osmo Mobile 6 etkinleştirilecek ve uygulama kamera görünümüne girecektir.

⚠ Osmo Mobile 6, Bluetooth ile bağlandığında cep telefonunu kamerasını DJI Mimo olmadan kontrol edebilir. Detaylı bilgi için www.dji.com/osmo-mobile-6 adresindeki Uyumlu Cep Telefonu Listesi'ne bakın.

Kamera Görünümü

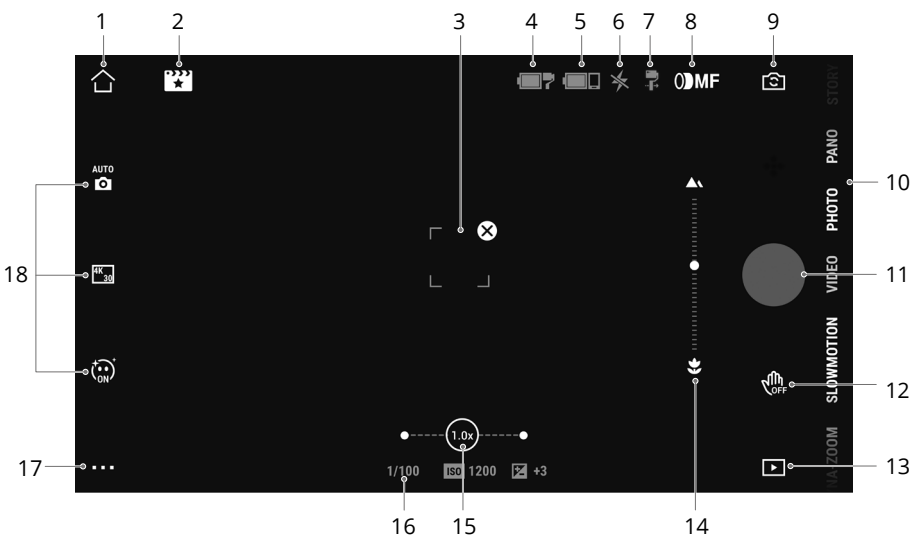

1. **Ana Ekran**

   : Ana ekrana geri dönmek için dokunun.

2. **ShotGuides**

   : ShotGuides, senaryoya göre adım adım çekim öğretici videolar sağlar ve kullanıcılar AI Editörü'nü kullanarak videoları düzenleyebilir.

3. **ActiveTrack Seçim Kutusu**

   : ActiveTrack 5.0 süje takibi için optimize edilmiştir. Özne, varsayılan olarak kamera görünümünün ortasında kalacaktır. Kamera görünümü elle ayarlanabilir. ActiveTrack 5.0'ı kullanmanın üç yolu vardır:

© 2022 DJI Tüm Hakları Saklıdır.

a. DJI Mimo'da kamera görünümünde ekrana bir kutu sürükleyin. Süjenin etrafındaki yeşil kutu, ActiveTrack 5.0'ın başarıyla etkinleştirildiğini gösterir. İzlemeyi durdurmak için üst köşedeki ⊗ simgesine dokunun.

b. DJI Mimo'da Hareket Kontrolünü etkinleştirin, "Takip Et ve Çek" ögesini seçin ve kameraya doğru dururken bir ila iki saniye için bir avuç içi veya V hareketi gösterin. Gimbal, kameraya en yakın süjeyi takip edecektir. Arka kamera ile hareket arasındaki algılama mesafesi 0,5 ila 4 m'dir. ActiveTrack 5.0'ın daha fazla güç tüketimine ve cep telefonunun sıcaklığının artmasına neden olabileceğini unutmayın. Kaydı durdurmak için bir avuç içi veya V hareketi yapın.

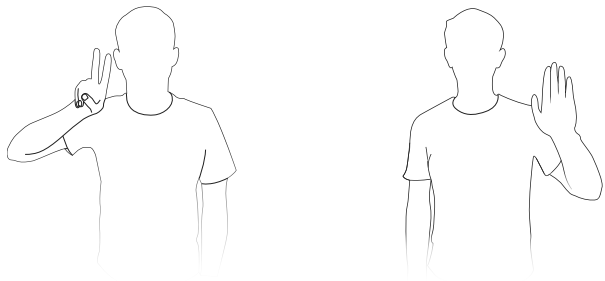

c. ActiveTrack 5.0'ı başlatmak veya durdurmak için tetiğe bir kez basın. Gimbal, varsayılan olarak ekranın ortasındaki süjeyi takip edecektir. ActiveTrack 5.0'ı kullanırken kamera görünümünü ayarlamak için kumanda çubuğunu hareket ettirin.

4. Gimbal Batarya Seviyesi

: Gimbalın mevcut batarya seviyesini gösterir.

5. Cep Telefonu Bataryası Seviyesi

: Cep telefonunun mevcut batarya seviyesini gösterir.

6. Flaş

: Flaş durumunu gösterir.

7. Gimbal Modu

: Mevcut gimbal modunu gösterir: Takip, Eğme Kilitli, FPV veya SpinShot.

8. Odak/Yakınlaştırma Modu

MF : Odak (MF) veya yakınlaştırma (ZM) modlarını kullanılırken yan tekerleğin özelliğini gösterir.

9. Ön/Arka kamera Anahtarı

: Cep telefonunuzun ön ve arka kameraları arasında geçiş yapmak için dokunun. Selfie, Takip ve büyüleyici efektler, ön kameraya geçerken otomatik olarak etkinleştirilir. Not: 4K veya 60 fps'de kayıt yaparken büyüleyici efektler desteklenmez.

10. Çekim Modları

Çekim modunu seçmek için kaydırın.

Hyperlapse: cep telefonunu hareket ettirirken Timelapse fotoğraf çekmek için etkinleştirin. Başlamak için deklanşöre dokunun.

Timelapse: dört tür zaman aralıklı çekim vardır (Sabit Açı, L'den R'ye, R'den L'ye ve

 © 2022 DJI Tüm Hakları Saklıdır.

Özel Hareket). Timelapse'i seçtikten sonra ekranın üst kısmındaki ayarlara dokunun. Sabit Açı, L'den R'ye, R'den L'ye için aralığı ve süreyi ayarlayın ve çekime başlayın. Özel Hareket için dört taneye kadar konum seçin, gimbal sıra ile her konuma hareket edecektir.

DynamicZoom: Dışarı Hareket ve İçeri Hareket modlarından birini seçin. Bir mod seçtikten sonra, bir özne seçmek için bir kutuyu sürükleyin ve çekime başlamak için deklanşöre dokunun.

Ağır Çekim: 4x ve 8x ağır çekim ile video çekmek için dokunun. Daha fazla bilgi için uyumlu cep telefonları listesine bakın.

Video: normal bir video çekmek için dokunun.

Fotoğraf: tek bir fotoğraf çekmek için dokunun. Çoklu çekim için basın ve basılı tutun.

Pano: 3×3, 240° veya CloneMe panorama fotoğrafı çekmek için dokunun. Kamera dokuz, yedi veya üç fotoğrafı ayrı ayrı çekerek bir pano oluşturur.

Hikaye: video kaydetmek için çeşitli şablonlar sağlar.

11. Deklanşör/Kayıt Düğmesi

● : Fotoğraf çekmek veya video kaydını başlatmak ya da durdurmak için dokunun.

12. Hareket Kontrolü Anahtarı

OFF : Hareket Kontrolü ayarlarına gitmek için dokunun.

13. Yeniden Oynatma

▶ : Fotoğrafları ve videoları ön izlemek için dokunun.

14. Odak Mesafesi

: Odak moduna geçmek ve mevcut odak mesafesini görüntülemek için yan tekere tıklayın.

15. Yaklaştır

1.0x : Geçerli yakınlaştırma oranını görüntüler. Ekrana iki parmağınızı yerleştirin ve görüntüyü yakınlaştırmak için parmaklarınızı açın, uzaklaştırmak için parmaklarınızı kapatın veya yakınlaştırmayı kontrol etmek için çubuğu kaydırın.

16. Çekim Parametreleri

1/100 ISO 80 0 : Deklanşör hızı, ISO ve EV değerlerini görüntüler (Çoğu cep telefonuyla uyumludur).

17. Ayarlar ▪ ▪ ▪

: **Kamera Ayarları**

Ayarlar, çekim moduna göre değişir. Flaş, beyaz dengesi ve ızgara ayarlarının yalnızca arka kamera kullanılırken kullanılabileceğine dikkat ediniz. iOS cihazlar için, ön kamera fotoğraf ve video modunda kullanıldığında Selfie Flip kullanılabilir. Android cihazlar için, Selfie Flip yalnız fotoğraf modunda kullanılabilir.

: **Gimbal Ayarları**

Gimbal Modu: Takip, Eğme Kilitli, FPV ve Spinshot arasından seçim yapın.

Takip Hızı: Hızlı, Orta ve Yavaş takip hızı sağlar.

Gimbal Otomatik Kalibrasyon: yakındaki manyetik parazitten veya insan hatasından kaynaklanan kaymaları azaltır. Kalibre etmeden önce DJI OM 6'yı bir tripod kullanarak düz bir zemine yerleştirin. Kalibrasyon sırasında gimbale dokunmayın.

© 2022 DJI Tüm Hakları Saklıdır.

Yatay Gimbal Ayarı: gimbalı ayarlamadan önce manyetik telefon kıskacının düz olduğundan emin olun.

Kadran Modu: Yan tekerlek ile netleme, yakınlaştırma veya devre dışı bırakma özelliklerinden hangisinin ayarlanacağını belirleyin.

Anahtar Düğmesine 3 Kez Basın: özellikler fotoğraf çekmek, kaydetmek veya Hızlı Ayarlara girmek için ayarlanabilir.

Kumanda Çubuğu Hızı: kumanda çubuğunu kontrol ederken maksimum hızı ayarlamak için dokunun. Hızlı, Orta ve Yavaş seçenekleri vardır.

Kumanda Çubuğu Kontrol Yönü: Serbest ve Yatay/Dikey arasından seçim yapın. Serbest, gimbalin aynı anda yatay ve dikey yönde kontrol edilmesini sağlar. Yatay/Dikey, gimbalin yatay veya dikey yönde kontrol edilmesini sağlar.

Kumanda Çubuğunu Ters Çevirme: Bu özellik etkinleştirildikten sonra, gimbal hareket yönü ters çevrilir. Kapalı, Yatay, Dikey ve Tümü arasından seçim yapın. Yatay etkinleştirildikten sonra, kaydırma ekseni hareket yönü ters çevrilir. Dikey etkinleştirildikten sonra eğme ekseni hareket yönü ters çevrilir.

Kadranı Ters Çevirme: Bu özellik etkinleştirildikten sonra, kadranın önceki ayarları ters çevrilir. Devre Dışı Bırak, Odak Yönü, Yakınlaştırma Yönü ve Tüm seçenekler arasından seçim yapın.

Ses: Gimbal sesi açılabilir/kapatılabilir.

: **Genel Ayarlar**

Cihaz Yönetimi, Cihaz Adı, Sürüm Bilgisi ve Cihaz Seri Numarası gibi bilgiler içerir.

18. Çekim Parametreleri Ayarı

Çekim Parametreleri çekim moduna göre ayarlanabilir. Ayarlara erişmek için simgeye dokunun.

⚠
- Hareket Kontrolü ve ActiveTrack 5.0 aşağıdaki senaryolarda kullanılamaz:
  a. Gimbal modu, FPV veya SpinShot olarak ayarlandığında.
  b. Yakınlaştırma oranı 3x'i aştığında.
- Selfie ve Takip aşağıdaki senaryolarda kullanılamaz:
  a. Gimbal modu, FPV veya SpinShot olarak ayarlandığında.
  b. Hareket Kontrolü etkinleştirildiğinde.
  c. Ön kameranın yakınlaştırma oranı 3x'i aştığında.
- Çekim parametresi ayarları cep telefonunun modeline göre değişir. Daha fazla bilgi için Uyumlu Cep Telefonları Listesine www.dji.com/osmo-mobile-6 bakın.

 © 2022 DJI Tüm Hakları Saklıdır.

Aygıt Yazılımı Güncellemesi

Osmo Mobile 6 aygıt yazılımını güncellemek için DJI Mimo'yu kullanın. Bir güncellemenin tamamlanması yaklaşık üç dakika sürer.

Nasıl Güncellenir

Bir güncellemeye başlamadan önce batarya seviyesi göstergesinin yeşil veya sarı renkte göründüğünden emin olun. Osmo Mobile 6'yı mobil cihazınıza bağlayın ve DJI Mimo'yu başlatın. Yeni bir donanım yazılımı güncellemesi mevcut olduğu zaman size bir bilgi mesajı iletilir. Güncellemeyi başlatmak için mobil cihazı internete bağlayın ve ekrandaki talimatları takip edin.

Donanım yazılımını güncellerken DJI Mimo'dan çıkmayın. Ekrandaki uyarılara dikkat edin. Sistem durumu göstergesi değişimli olarak yeşil ve kırmızı yanıp sönecek ve donanım yazılımı güncellemesi başarıyla tamamlandığında sabit yeşil hale gelecektir.

Bir güncelleme başarısız olursa, DJI Mimo'yu yeniden başlatın, Bluetooth'a yeniden bağlayın ve tekrar deneyin.

Depolama

Osmo Mobile 6, daha kolay saklama ve taşıma için katlanacak şekilde tasarlanmıştır. Cihazı kapattıktan sonra dahili uzatma çubuğunu tamamen geri çekin ve Osmo Mobile 6'yı katladığınızdan emin olun. Çevirme ve eğme eksenini gösterildiği gibi döndürün ve gimbali katlayın. Eksen kolunun üzerindeki işaret, koldaki deliğe girmelidir. Yerine kilitlemek için çevirme eksenini gösterildiği gibi döndürün.

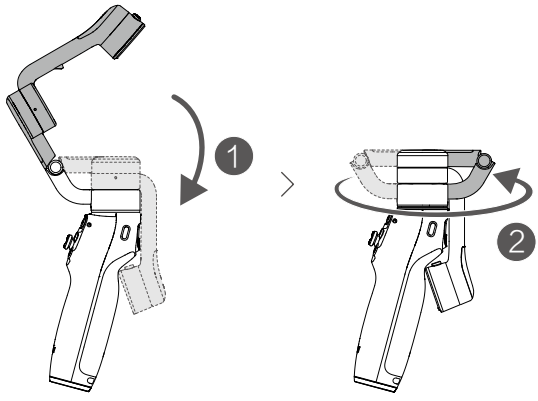

© 2022 DJI Tüm Hakları Saklıdır.

Teknik Özellikler

Genel	
Gimbal Boyutları	Katlanmamış: 276×111,5×99 mm (U×G×Y) Katlanmış: 189×84,5×44 mm (U×G×Y)
Ağırlık	Gimbal: Yaklaşık 309 g Manyetik Telefon Kıskacı: Yaklaşık 31 g
Dahili Uzatma Çubuğu Maks. Uzunluğu	215 mm
Uyumlu Telefon Ağırlığı	170-290 g
Uyumlu Telefon Kalınlığı	6,9-10 mm
Uyumlu Telefon Genişliği	67-84 mm
Batarya	
Tip	Li-Po 2S
Kimyasal Sistem	LiCoO2
Kapasite	1000 mAh
Enerji	7,74 Wh
Gerilim	6-8,8 V
Şarj Sıcaklığı	5° ila 40° C (41° ila 104° F)
Çalışma Sıcaklığı	0° ila 40° C (32° ila 104° F)
Çalışma Süresi	Yaklaşık 6 saat 24 dakika (Gimbal tamamen dengelenmiş olarak ideal koşullar altında)
Şarj Süresi	Yaklaşık 1 saat 24 dakika (10 W USB-C şarj cihazı ile ölçülmüştür)
Gimbal Şarj Bağlantı Noktası	USB-C
Güç Çıkış Bağlantı Noktası	Yok
Alt Bağlantı Noktası	1/4"-20 Vida Deliği
Gimbal	
Güç Tüketimi	1,1 W (İdeal koşullar altında yaklaşık olarak ölçülmüştür)
Kontrol Edilebilir Aralık	Çevirme: -95° ila 95° Yatma: -100° ila +175° Eğim: -25° ila 40°
Mekanik Aralık	Çevirme: -161,64° ila 173,79° Yatma: -120,30° ila 211,97° Eğme: -101,64° ila 78,55°
Maks. Kontrol Hızı	120°/s
Kablosuz Modu	
Model	Bluetooth 5.1
Diğer	
Uygulama	DJI Mimo
Tutucu Tripodu	
Boyutlar	Uzunluk: 138 mm Çap: 32 mm
Ağırlık	Yaklaşık 72 g

 © 2022 DJI Tüm Hakları Saklıdır.

Declaration of Conformity

Product: Osmo Mobile 6
Model Number: OE200
Manufacturer's Name: *SZ DJI Osmo Technology Co., Ltd.*
Manufacturer's Address: *4F, Jingkou Community Comprehensive Service Building, No. 83 Bishui Road North, Guangming Street, Guangming District, Shenzhen*

We, *SZ DJI Osmo Technology Co., Ltd.* declare under our sole responsibility that the above referenced product is in conformity with the applicable requirements of the following directives:

RED Directive:	2014/53/EU	
RoHS Recast Directive:	2011/65/EU	(EU) 2015/863
WEEE Directive:	2012/19/EU	
REACH Regulation:	2006/1907/EC	

Conformity with these directives has been assessed for the product by demonstrating compliance to the following harmonized standards and/or regulations:

Radio Spectrum	EN 300328 V2.2.2
Safety	EN 62368-1:2014+A11:2017
Health	EN 62479:2010
EMC	EN 55032:2015+A11:2020 EN 55035:2017+A11:2020 EN IEC 61000-3-2:2019 EN 61000-3-3:2013+A1:2019 EN 301 489-1 V2.2.3 EN 301 489-17 V3.2.4
RoHS	2011/65/EU, (EU) 2015/863
WEEE	2012/19/EU
REACH	2006/1907/EC

The notified body, TÜV Rheinland LGA Products GmbH, notified body number: 0197, performed the EU-type examination in according with Annex III, Module B of Council Directive 2014/53/EU, and issued the EU-type examination certificate: RT 60164722 0001

Signed for and on behalf of: *SZ DJI Osmo Technology Co., Ltd.*
Place: Shenzhen, China Date: 2022-7-20
Name: Fajia Wang Position: Certification manager

Signature: Wang Fajia

Garanti Şartları

1-Garanti süresi, malın teslim tarihinden itibaren başlar ve 2 yıldır.
2-Malın bütün parçaları dahil olmak üzere tamamı garanti kapsamındadır.
3-Malın ayıplı olduğunun anlaşılması durumunda tüketici, 6502 sayılı Tüketicinin Korunması Hakkında Kanunun 11 inci maddesinde yer alan;
a- Sözleşmeden dönme,
b- Satış bedelinden indirim isteme,
c- Ücretsiz onarılmasını isteme,
ç- Satılanın ayıpsız bir misli ile değiştirilmesini isteme, haklarından birini kullanabilir.
4-Tüketicinin bu haklardan ücretsiz onarım hakkını seçmesi durumunda satıcı; işçilik masrafı, değiştirilen parça bedeli ya da başka herhangi bir ad altında hiçbir ücret talep etmeksizin malın onarımını yapmak veya yaptırmakla yükümlüdür. Tüketici ücretsiz onarım hakkını üretici veya ithalatçıya karşı da kullanabilir. Satıcı, üretici ve ithalatçı tüketicinin bu hakkını kullanmasından müteselsilen sorumludur.
5-Tüketicinin, ücretsiz onarım hakkını kullanması halinde malın;
- Garanti süresi içinde tekrar arızalanması,
- Tamiri için gereken azami sürenin aşılması,
- Tamirinin mümkün olmadığının, yetkili servis istasyonu, satıcı, üretici veya ithalatçı tarafından bir raporla belirlenmesi durumlarında;
tüketici malın bedel iadesini, ayıp oranında bedel indirimini veya imkân varsa malın ayıpsız misli ile değiştirilmesini satıcıdan talep edebilir. Satıcı, tüketicinin talebini reddedemez. Bu talebin yerine getirilmemesi durumunda satıcı, üretici ve ithalatçı müteselsilen sorumludur.
6-Malın tamir süresi 20 iş gününü geçemez. Bu süre, garanti süresi içerisinde mala ilişkin arızanın yetkili servis istasyonuna veya satıcıya bildirimi tarihinde, garanti süresi dışında ise malın yetkili servis istasyonuna teslim tarihinden itibaren başlar.Malın arızasının 10 iş günü içerisinde giderilememesi halinde, üretici veya ithalatçı; malın tamiri tamamlanıncaya kadar, benzer özelliklere sahip başka bir malı tüketicinin kullanımına tahsis etmek zorundadır. Malın garanti süresi içerisinde arızalanması durumunda, tamirde geçen süre garanti süresine eklenir.
7-Malın kullanma kılavuzunda yer alan hususlara aykırı kullanılmasından kaynaklanan arızalar garanti kapsamı dışındadır.
8-Tüketici, garantiden doğan haklarının kullanılması ile ilgili olarak çıkabilecek uyuşmazlıklarda yerleşim yerinin bulunduğu veya tüketici işleminin yapıldığı yerdeki Tüketici Hakem Heyetine veya Tüketici Mahkemesine başvurabilir.
9-Satıcı tarafından bu Garanti Belgesinin verilmemesi durumunda, tüketici Gümrük ve Ticaret Bakanlığı Tüketicinin Korunması ve Piyasa Gözetimi Genel Müdürlüğüne başvurabilir.

Garanti Belgesi

ÜRETİCİ FİRMA

ÜNVAN	: DJI
ADRES	: 4th Floor, West Wing, Skyworth Semiconductor Design Building, No.18 Gaoxin South 4th Ave, Nanshan District, Shenzhen, China, 518057
TEL	: +86 0755 26656677

İTHALATÇI FİRMA / YETKİLİ TEKNİK SERVİS:

ÜNVANI	: KARFO KARACASULU DIŞ TİCARET A.Ş.
ADRESİ	: Hoca Paşa Mah. Ebusuud Cad. No:41 Sirkeci, İSTANBUL 34110
TEL	: 0212 4556700
FAKS	: 0212 5224343

GARANTİ SÜRESİ : 2 YIL

ÜRETİCİ FİRMA

DJI
4th Floor, West Wing, Skyworth Semiconductor
Design Building,
No.18 Gaoxin South 4th Ave, Nanshan District,
Shenzhen,
China, 518057
TEL: +86 0755 26656677

YETKİLİ TEKNİK SERVİS

KARFO KARACASULU DIŞ TİC. A.Ş.
Hoca Paşa Mah. Ebusuud Cad. No:41
Sirkeci, Istanbul 34110
Tel: +90 212 455 67 00

İTHALATÇI FİRMA

KARFO KARACASULU DIŞ TİC. A.Ş.
Hoca Paşa Mah. Ebusuud Cad. No:41
Sirkeci, Istanbul 34110
Tel: +90 212 455 67 00

SİZİN İÇİN BURADAYIZ

İletişim

DJI DESTEĞİ

https://www.dji.com/osmo-mobile-6/downloads

Bu belge hakkında sorularınız varsa, lütfen **DocSupport@dji.com adresine bir mesaj göndererek DJI ile iletişime geçin.**

Copyright © 2022 DJI Tüm Hakları Saklıdır.