RS 3

Kullanıcı Kılavuzu

v1.0 2022.06

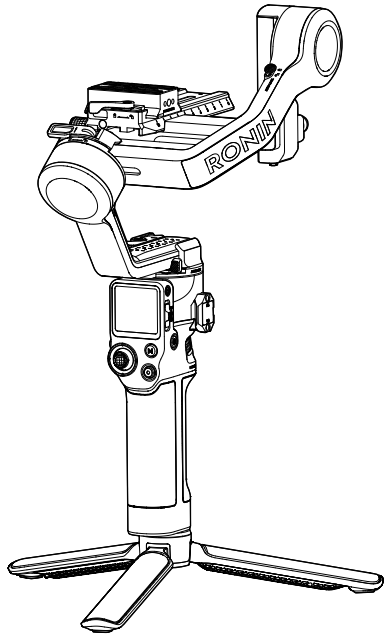

Anahtar Kelime Arama

Bir konuyu bulmak için “batarya” ve “takma” gibi anahtar kelimeleri arayın. Bu kılavuzu okumak için Adobe Acrobat Reader kullanıyorsanız, bir arama başlatmak için Windows’ta Ctrl+F’ye veya Mac’te Command+F’ye basın.

Bir Konu Başlığına Gitme

Konu başlıklarının tamamının listesini içindekiler tablosunda görebilirsiniz. Bir bölüme girmek için ilgili konu başlığına tıklayın.

Bu Belgeyi Yazdırma

Bu belge, yüksek çözünürlüklü yazdırmayı destekler.

 © 2022 DJI Tüm Hakları Saklıdır.

Bu Kılavuzun Kullanımı

Açıklamalar

⚠ Önemli İpuçları Referans

Başlamadan Önce

Aşağıdaki belgeler DJI™ RS 3 ürününüzü güvenle çalıştırmanıza ve ondan tam olarak yararlanmanıza yardımcı olmak için hazırlanmıştır.

DJI RS 3 Hızlı Başlangıç Kılavuzu

DJI RS 3 Kullanım Kılavuzu

DJI RS 3 Güvenlik Yönergeleri

Hızlı başlangıç kılavuzunu ve kullanım kılavuzunu tamamen okuyun ve DJI resmi web sitesinin (https://www.dji.com/rs-3) ürün sayfasındaki bilgilendirici ve öğretici videoları izleyin. Yasal haklarınızı ve sorumluluklarınızı anlamak için güvenlik yönergelerini okuyun. Bu ürünün montajı, bakımı veya kullanılmasına ilişkin sorularınız olması halinde DJI ile veya yetkili bir DJI bayisi ile görüşün.

Ronin Uygulamasını ve Eğitim Videolarını İndirin

https://s.dji.com/guide20

Available on the iPhone App Store
iOS 11.0 veya üzeri

Download for Android
Android 7.0 veya üzeri

© 2022 DJI Tüm Hakları Saklıdır.

İçindekiler

Bu Kılavuzun Kullanımı **3**

Açıklamalar 3

Başlamadan Önce 3

Ronin Uygulamasını ve Eğitim Videolarını İndirin 3

Giriş **5**

DJI RS 3 Şeması **6**

İlk Kez Kullanım **7**

Bataryanın Şarj Edilmesi 7

Uzatılmış Tutucunun/Tripodun Takılması 7

Etkinleştirme 8

Aygıt Yazılımı Güncellemesi 8

Kameranın Monte Edilmesi 9

Dengeleme 12

Çanta Modu 15

Otomatik Ayar 15

İşlemler **16**

Düğme ve Bağlantı Noktası İşlevleri 16

Dokunmatik Ekran 18

Ronin Uygulaması Ayarları 23

BG21 Tutucu ve Entegre Batarya **34**

Çalışma Modları **37**

Bakım **37**

Teknik Özellikler **38**

 © 2022 DJI Tüm Hakları Saklıdır.

Giriş

DJI RS 3 tek elle kullanılabilen 3 eksenli, aynasız kameralar için özel olarak tasarlanmış profesyonel bir gimbaldır. 24-70 mm F2.8 lens kullanılan çeşitli yaygın kamera kurulumları ile uyumludur ve 3 kg'a kadar yük taşıdığı test edilip onaylanmıştır. DJI RS 3, güncellenen 3'üncü Jenerasyon RS Dengeleme Algoritması sayesinde gelişmiş gimbal performansına sahiptir.

DJI RS 3 yeni otomatik eksen kilitleri ile daha hızlı ve daha kolay kurulum, dengeleme ve depolama sağlar. 1,8 inç OLED tam renkli dokunmatik ekran ile kullanıcılar gimbalı kalibre edebilir ve parametreleri ayarlayabilir. Yerleşik düğmeler, kullanıcıların gimbal hareketini, fotoğraf çekimini, kaydı ve kamera odağını kontrol etmesine olanak tanır. RS 3, Çift Modlu Bluetooth özelliği ile kablosuz deklanşör kontrolünü destekler. Dahili NATO bağlantı noktası, yeni Çanta Kolunu ve DJI R Twist Grip Dual Handle'ı (DJI R İki Kollu Döndürme Tutucusu) destekler. Çıkarılabilir tutucu, 12 saate kadar maksimum bekleme süresi sağlayan, 3000 mAh kapasiteli entegre bir bataryaya sahiptir.*

Ronin uygulamasına bağlandıktan sonra gimbal hareketini ve parametre ayarlarını kolayca kontrol edebilirsiniz. DJI Ronin Görüntü Aktarıcı takılıyken, kullanıcılar ActiveTrack Pro ile bir nesneyi otomatik olarak takip ederken sorunsuz ve sarsıntısız çekimler yapabilir.

Odağı manuel lenslerle kontrol etmek için yeni DJI RS Focus Motor (DJI RS Odak Motoru) (2022) ile birlikte çalışır.

* Ekipman düz ve sabit durumdayken, gimbal dengeliyken, üç eksen aktif durumdayken ve batarya sadece gimbala güç verirken ölçülmüştür.

© 2022 DJI Tüm Hakları Saklıdır.

DJI RS 3 Şeması

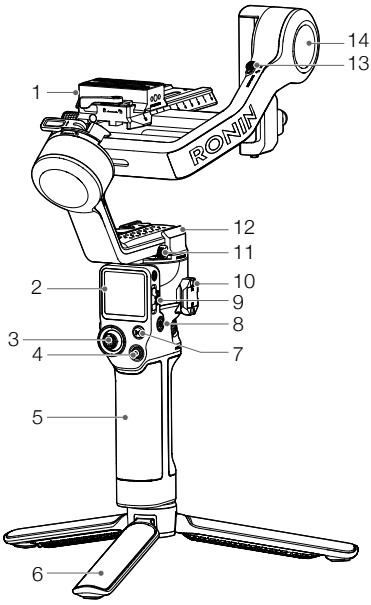

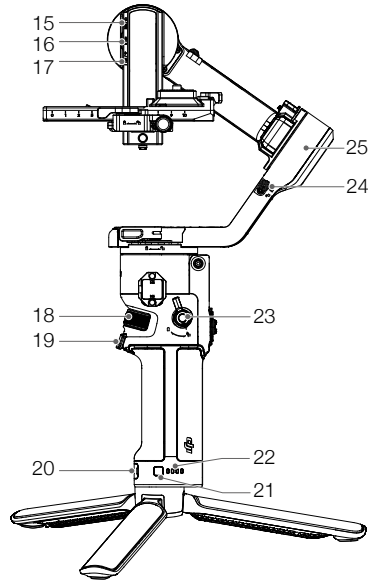

1. Üst/Alt Kolay Açma Plakası
2. Tam Renkli 1,8 inç OLED Dokunmatik Ekran
3. Kumanda Çubuğu
4. Kamera Kontrol Düğmesi
5. BG21 Tutucu (1/4 inç - 20 vida deliği bulunan entegre batarya)
6. Uzatılmış Tutucu/Tripod
7. M Düğmesi
8. Güç Düğmesi
9. Gimbal Modu Anahtarı
10. NATO Bağlantı Noktaları
11. Çevirme Kilidi
12. Çevirme Motoru
13. Eğme Kilidi
14. Eğme Motoru
15. RSS Kamera Kontrol Bağlantı Noktası (USB-C)
16. Odak Motoru Bağlantı Noktası (USB-C)
17. Ronin Görüntü İletim Bağlantı Noktası (USB-C)
18. Ön Kadran
19. Tetik
20. Güç Bağlantı Noktası (USB-C)
21. Batarya Seviyesi Düğmesi
22. Batarya Seviyesi Göstergeleri
23. Tutucu Kolu/Güvenlik Düğmesi
24. Yatma Kilidi
25. Yatma Motoru

 © 2022 DJI Tüm Hakları Saklıdır.

İlk Kez Kullanım

Bataryanın Şarj Edilmesi

Batarya tutucuyu ilk kez kullanmadan önce bir şarj kablosu (dahildir) ve bir USB adaptörü (dahil değildir) kullanarak güç bağlantı notasından şarj edin. PD protokol (maks. 18 W) içeren bir USB adaptörü kullanılması tavsiye edilir.

Batarya seviyesi göstergeleri şarj sırasında batarya seviyesini gösterir. Batarya tamamen şarj edildiğinde batarya seviyesi göstergeleri söner. Batarya seviyesini kontrol etmek için batarya seviyesi düğmesine basın.

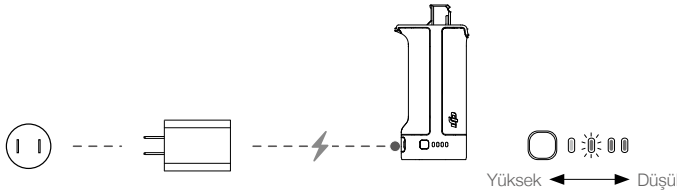

Uzatılmış Tutucunun/Tripodun Takılması

1. Uzatılmış tutucuyu/tripodu kola takın ①, sıkın ② ve ardından tripodu açın ③.
2. Tutucuyu gösterildiği gibi gimbalın içine sokun ④. Tutucu kolunun açık durumda olmasına dikkat edin ve ardından, taktıktan sonra kilitli duruma getirin ⑤.

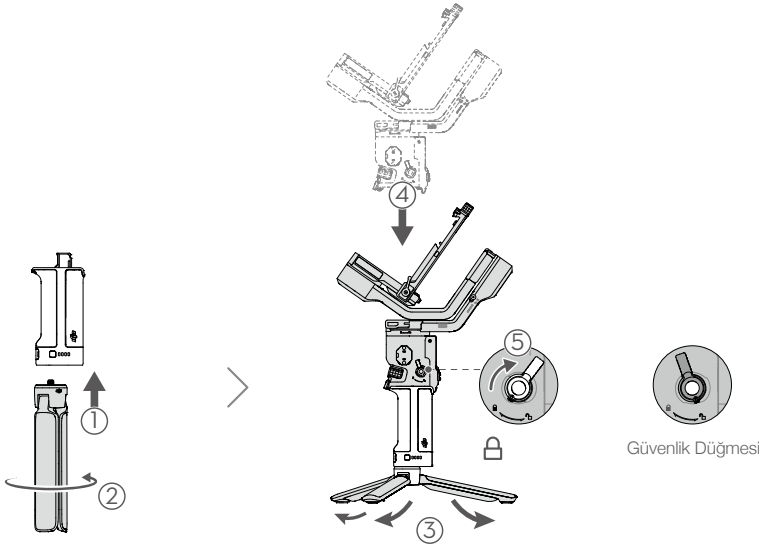

Tutucuyu çıkarmak için kolu açık duruma getirin, güvenlik düğmesini basılı tutun ve sapı çekerek gimbalden çıkarın.

© 2022 DJI Tüm Hakları Saklıdır.

Etkinleştirme

Ronin uygulaması üzerinden DJI RS 3'ün etkinleştirilmesi gereklidir. RS 3'ü etkinleştirmek için aşağıdaki adımları izleyin:

1. RS 3'ü açmak için güç düğmesini basılı tutun ve dokunmatik ekranda dil seçimini yapın.
2. Ronin uygulamasını indirmek için ekrandaki QR kodunu tarayın. Etkinleştirme adımı atlanırsa, gimbal otomatik olarak açılır ve ekranda talimatları gösterir.
3. Cep telefonunda Bluetooth'u etkinleştirin. Ronin uygulamasını başlatın ve bir DJI hesabı ile oturum açın. DJI RS 3'ü seçin, varsayılan şifreyi 12345678 olarak yazın ve gimbalı talimatlara göre etkinleştirin. Etkinleştirme işlemi için internet bağlantısı gerekir. Etkinleştirme başarılı olduktan sonra gimbalın kilidi otomatik olarak açılır.

⚠ DJI RS 3, etkinleştirme olmadan beş kez kullanılabilir. Beş kullanımdan sonra etkinleştirme gereklidir.

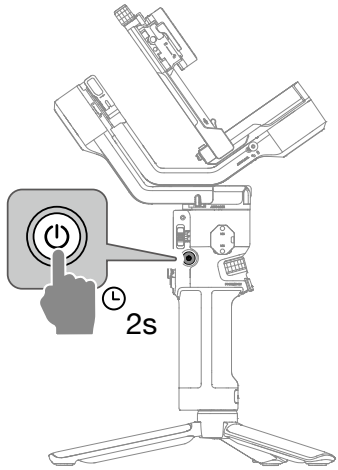

Aygıt Yazılımı Güncellemesi

Ronin uygulaması, yeni aygıt yazılımı mevcut olduğunda sizi bilgilendirecektir. Aygıt yazılımını ekrandaki talimatlara göre güncelleyin. Aygıt yazılımı güncellemesi sırasında gimbalı kapatmayın veya uygulamadan çıkmayın.

Ronin uygulaması güncellemenin başarılı olup olmadığını ekranda gösterecektir. Güncelleme başarısız olursa gimbalı ve Ronin uygulamasını yeniden başlatın ve tekrar deneyin.

⚠
- Güncellemesinden önce gimbalın şarjının yeterli olduğundan emin olun.
- Güncelleme sırasında cep telefonunun internete bağlı olduğundan emin olun.
- Güncellerken gimbalı kapatmayın.
- Güncelleme başladığında eksen kilitleri otomatik olarak kilitlenecektir. İşlem sırasında eksen kilitlerinin kilitlenmesi veya kilidinin açılması normaldir.

 © 2022 DJI Tüm Hakları Saklıdır.

Kameranın Monte Edilmesi

Desteklenen Kameralar ve Lensler

DJI RS 3'ün 3 kg'lık bir yük taşıma kapasitesini desteklediği titizlikle test edilmiştir. Kamera, lens ve diğer aksesuarların toplam ağırlığının 3 kg dahilinde olduğundan emin olun. En güncel Ronin Serisi Uygunluk Listesi için resmi DJI web sitesine (https://www.dji.com/support/compatibility) bakın.

Bir Kameranın Monte Edilmesi

Kamerayı DJI RS 3'e monte etmeden önce kamerayı hazırlamaya dikkat edin. Lens kapağını çıkarın ve bataryanın ve bellek kartının kameraya takılmış olduğunu kontrol edin.

Kamerayı monte etmeden önce DJI RS 3'ün kapalı veya uyku modunda olduğundan emin olun. Eğme kilidi ve yatma kilidini açık duruma getirin ve gimbal konumunu gösterildiği gibi ayarlayın ve sonra bu iki kilidi kilitli konuma getirin.

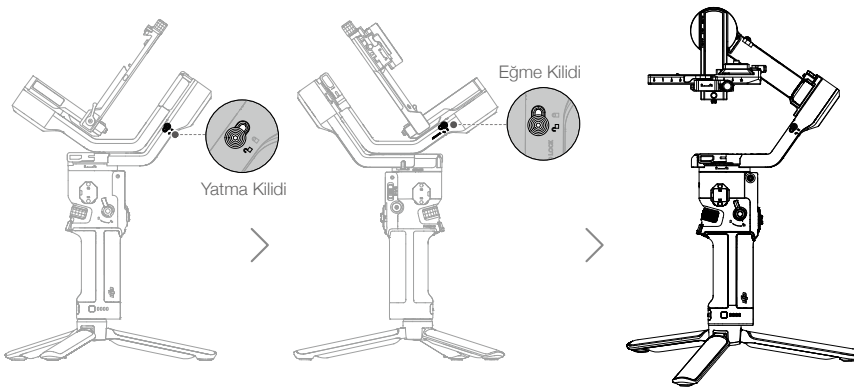

1. Üst Kolay Açma Plakasını Takın

   Vidayı sıkarak üst kolay açma plakasını kameraya takın.

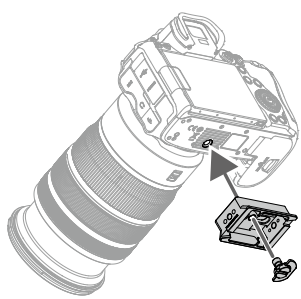

2. Alt Kolay Açma Plakasını ve Lens Sabitleme Desteğini Takın

   Alt kolay açma plakasındaki kolu açık duruma getirin ①, sonra kamerayı sokun ② ve kol yerine geçtikten sonra kilitli duruma ③ getirin. Lens sabitleme desteğini alt kolay açma plakasına takın ④.

   Uzun veya ağır bir mercek kullanırken lens sabitleme desteği kullanılması tavsiye edilir. SuperSmooth modunu etkinleştirmeden önce her zaman lens sabitleme desteği kullanın.

   Kamerayı alt kolay açma plakasından çıkarmak için kolu açık duruma getirin ve kolun yanındaki güvenlik kilidine basarken kamerayı çıkarın.

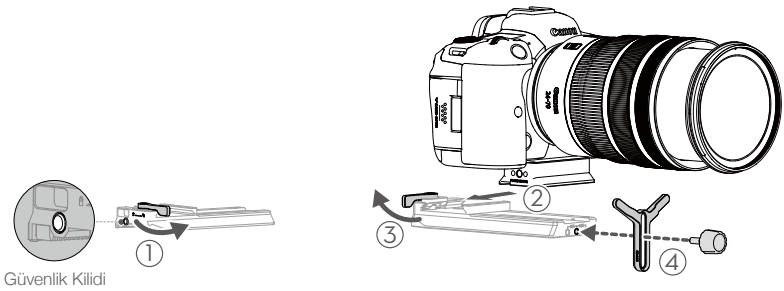

3. Kameranın Gimbala Takılması

   Kamera montaj plakasındaki kolu açık duruma getirin ① ve alt kolay açma plakasını sokun ②. Kamera kabaca dengelendiği zaman kolu kilitli duruma ③ getirin.

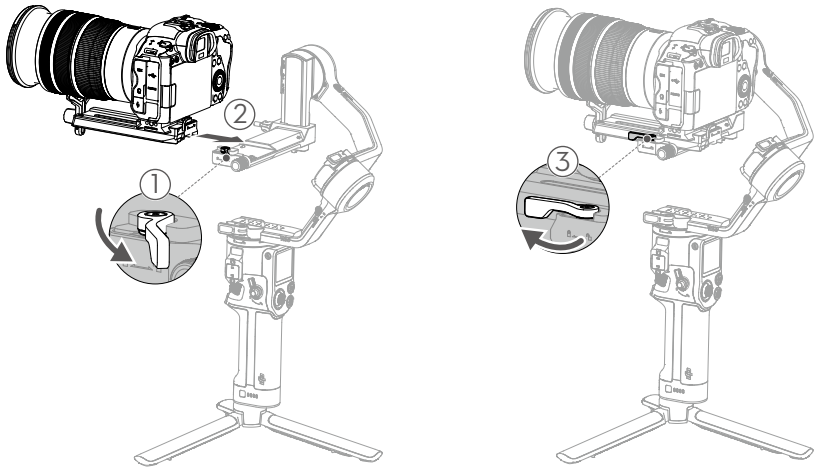

 © 2022 DJI Tüm Hakları Saklıdır.

Alt kolay açma plakasını çıkarmak için kamera montaj plakasındaki kolu açık duruma getirin ve montaj plakasındaki güvenlik kilidine basarken alt kolay açma plakasını çıkarın.

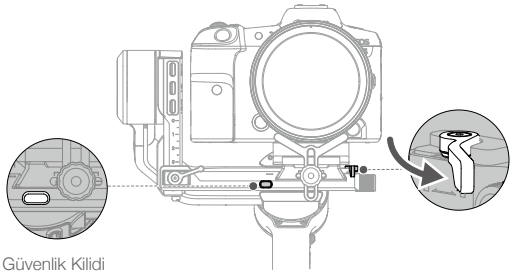

4. Bir Kameranın Bağlanması

DJI RS 3, Bluetooth ile kablosuz kamera bağlantısını destekler, kablo bağlantısı olmadan kamera kontrol edilebilir. Kontrol Merkezine girmek için Ana ekrandaki dokunmatik ekranın üst kısmından aşağı kaydırın. Bluetooth simgesine dokunup bağlan seçeneğine dokunduktan sonra gimbal ve kamera eşleşmeye başlayacaktır. Bluetooth simgesi maviye dönerek bağlantının başarılı olduğunu gösterir.

Sony serisi fotoğraf makinelerinde gimbala bağlanmadan önce uzaktan kumandanın Bluetooth'unun etkinleştirilmesi gerekir.

Canon serisi kameralarda gimbala bağlanmadan önce fotoğraf veya kayıt modu için uzaktan kumanda modunun etkinleştirilmesi gerekir.

Bluetooth bağlantısıyla daha fazla kamera ayarını kullanabilmek için Ronin Serisi Uyumlu Cihazlar listesine bakın.

Bluetooth desteği olmayan kameralar için uygun kamera kontrol kablosunu kamera türüne göre seçin. Kablonun bir ucunu kameraya takın ve diğer ucunu gimbalın RSS kamera kontrol bağlantı noktasına takın.

⚠
- Desteklenen kamera modelleri için Ronin Serisi Uyumlu Cihazlar listesine bakın.
- Bazı kamera kontrol kablolarının ayrı olarak satın alınması gerekir.

© 2022 DJI Tüm Hakları Saklıdır.

Dengeleme

DJI RS 3'ten en iyi performansı elde etmek için, düzgün şekilde dengelenmesi şarttır. DJI RS 3 ile hızlı hareketler veya hızlanma gerekli olan çekimler yapmak için doğru dengenin sağlanması çok önemli olduğu gibi ayrıca bataryaların da daha uzun süre dayanmasını sağlar. DJI RS 3'ü çalıştırmadan ve yazılımı kurmadan önce düzgün şekilde dengelenmesi gereken üç eksen vardır.

Dengeleme Öncesinde

1. Kamerayı gimbal üzerine kurmadan ve dengelemeden önce, kameranın tüm aksesuarları ve kablolar bağlı olarak tamamen yapılandırılması gerekir. Kameranın lens kapağı varsa dengelemeden önce çıkardığınızdan emin olun. Dengeleme yapmadan önce, optik zoom lensi kullanılması halinde kamera gücünü açmaya ve değişken odaklı lens kullanılması halinde odak uzaklığını seçmeye dikkat edin.
2. Gimbalı tüm aksesuarlar takılıyken dengelediğinizden emin olun. Kurulum adımları için ilgili aksesuarın kullanıcı kılavuzuna bakın.
3. Dengeleme yapmadan önce DJI RS 3'ün kapalı veya uyku modunda olduğundan emin olun.

Dengeleme Adımları

Dengeleme adımları aksesuarlar takılı veya monte edilmemişken aynı şekilde gerçekleştirilir.

1. Düşey Eğmenin Dengelenmesi
   a. Eğme ekseni kilidini açın ① ve montaj plakası topuzunu gevşetin ②.
   b. Kamera lensi yukarıya bakacak şekilde eğme eksenini döndürün. Kameranın üst veya alt tarafta ağır olmadığını kontrol edin. Üst tarafta ağır olması halinde kamerayı geriye doğru götürün ③. Alt tarafta ağır olması halinde kamerayı ileriye doğru götürün ③.
   c. Kamerayı yukarıya doğru tutarak montaj plakası topuzunu sıkın. Yukarıya doğru yönelmiş durumda kamera dengede olduğu zaman düşey eğme dengelenmiş demektir.

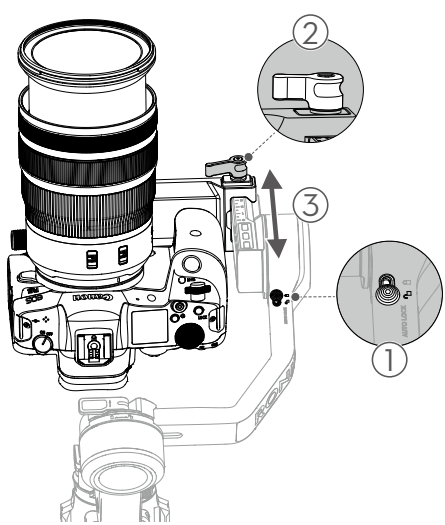

 © 2022 DJI Tüm Hakları Saklıdır.

2. Eğme Ekseni için Derinliğin Dengelenmesi
   a. Kamera lensi ileriye bakacak şekilde eğme eksenini döndürün. Kolu açık duruma getirin ①.
   b. Kameranın ön veya arka tarafta ağır olmadığını kontrol edin. Ön tarafta ağır olması halinde topuzu döndürerek kamerayı geriye doğru götürün ②. Arka tarafta ağır olması halinde kamerayı ileriye doğru götürün.
   c. Kolu kilitli duruma getirin. Kamera 45° yukarıya veya aşağıya eğilmiş durumda kamera dengede olduğu zaman eğme ekseni dengelenmiş demektir.
   d. Eğme ekseninin kilitlenmesi.

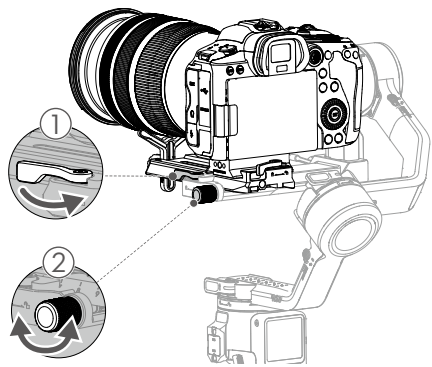

3. Yatma Ekseninin Dengelenmesi
   a. Yatma ekseninin kilidini açın ①. Yatma kolundaki kolu açık duruma getirin ②.
   b. Yatma motorunun salınım yaptığı yönü kontrol edin. Kameranın sola dönmesi halinde kamerayı sağa hareket ettirin ③. Kameranın sağa dönmesi halinde kamerayı sola hareket ettirin ③.
   c. Yatma kolundaki kolu kilitli duruma getirin. Kamera dengede olduğu zaman yatma ekseni dengelenmiş demektir.
   d. Yatma eksenini kilitleyin.

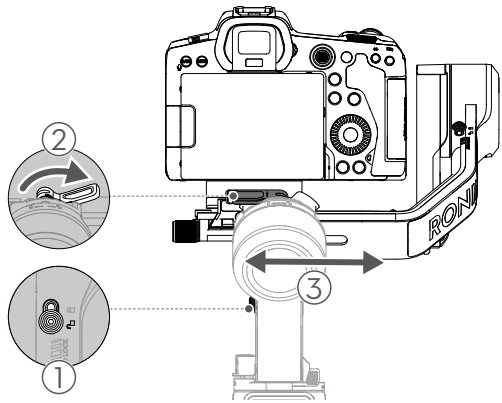

© 2022 DJI Tüm Hakları Saklıdır.

4. Çevirme Ekseninin Dengelenmesi
   a. Çevirme ekseninin kilidini açın ①. Çevirme kolundaki kolu açık duruma getirin ②.
   b. Tutucuyu tutarak DJI RS 3'ü ileriye eğin ve çevirme kolunu size paralel oluncaya kadar döndürün.
   c. Çevirme ekseninin hareketini kontrol edin. Kamera lensi sola döndüğü takdirde çevirme eksenini sağa itin ③. Kamera lensi sağa döndüğü takdirde çevirme eksenini sola itin ③.
   d. Çevirme kolundaki kolu kilitli duruma getirin. Tutucuyu eğerken çevirme işlemi yapıldığı zaman kamera dengede olduğu takdirde çevirme ekseni dengelenmiş demektir.

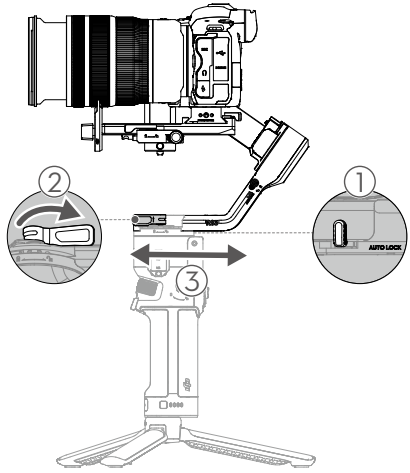

- Daha uzun bir kamera sistemi monte ediyorsanız, DJI R Yatma Ekseni Dengeleme Ağırlık Seti kullanılması gerekir. Dengeleme ağırlık seti satın almak için resmi DJI mağazasını ziyaret edin.
- Sıkılığı ayarlamak için çevirme ve yatma motoru üzerindeki kollar dışarı çekilebilir.

 © 2022 DJI Tüm Hakları Saklıdır.

Çanta Modu

Çanta kolu, dengeledikten sonra çanta moduna geçmeye yardımcı olur. Çanta kolunun açısı topuz kullanılarak ayarlanabilir. Entegre soğuk ayakkabının montajı ve 1/4 inç-20 montaj deliği, çekim yardımı için harici monitörlere bağlanarak düşük açılı fotoğraf makinesi hareketlerini daha sezgisel hale getirir.

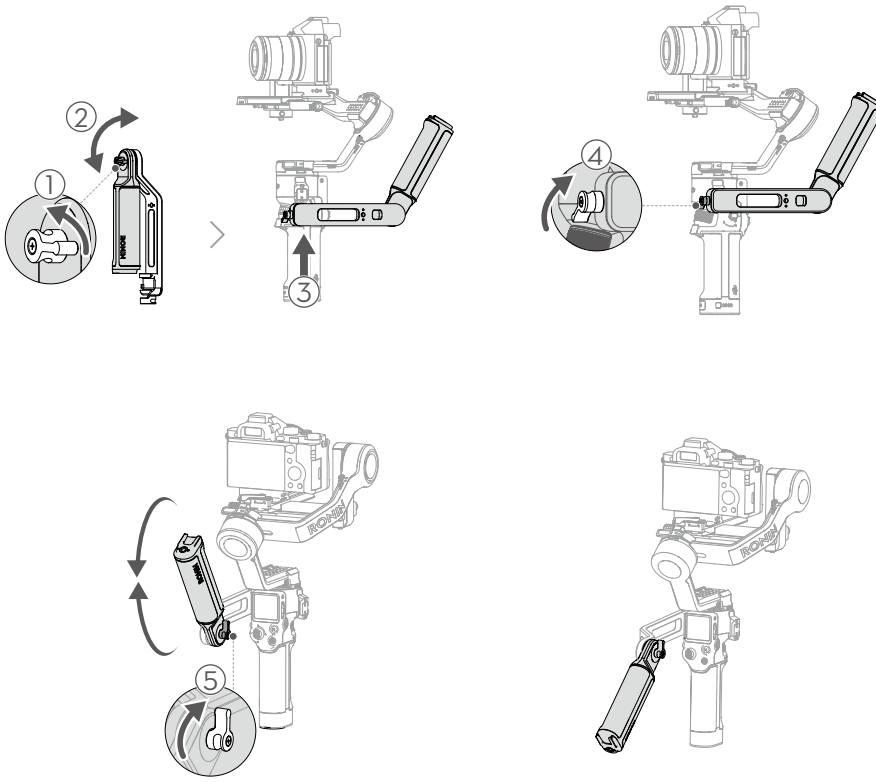

Otomatik Ayar

Otomatik ayar, optimum gimbal performansını elde etmek amacıyla motor için uygun sertlik derecesini yüke göre sağlar. Gimbal, otomatik ayarlamadan sonra kullanılmaya hazırdır.

Gimbalı açmak için güç düğmesine basılı tutun veya uyku modundan çıkmak için bir veya iki kez basın, ardından otomatik ayarı başlatmak için M düğmesini ve tetiği aynı anda basılı tutun. Otomatik Ayar, dokunmatik ekrandaki otomatik ayar simgesine dokunularak da etkinleştirilebilir.

⚠ Gimbalı sabit ve düz bir yüzeye yerleştirin. Otomatik ayar sırasında gimbalı hareket ettirmeyin. Otomatik ayar sırasında gimbalın titremesi ve ses çıkarması normaldir.

© 2022 DJI Tüm Hakları Saklıdır.

İşlemler

Düğme ve Bağlantı Noktası İşlevleri

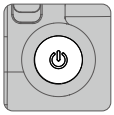

Güç Düğmesi

Açmak veya kapatmak için basılı tutun. Uyku moduna girmek veya bu moddan çıkmak için bir veya iki kez basın.

Gimbal Modu Anahtarı

PF, PTF ve FPV'den Gimbal moduna geçmek için geçiş anahtarı kaydırın.

Kamera Kontrol Düğmesi

Kamerayı bağladıktan sonra, otomatik netleme için yarıya kadar basın. Kayıt başlatmak veya durdurmak için bir kez basın. Bir fotoğraf çekmek için basın ve tutun.

⚠ Desteklenen kamera özellikleri hakkında ayrıntılı bilgi için Ronin Serisi Uyumlu Cihazlar listesine bakın.

M Düğmesi

Varsayılan olarak ekranı kilitlemek veya kilidini açmak için bir kez basın. Ayarlar dokunmatik ekran üzerinden değiştirilebilir.

Spor moduna girmek için basın ve tutun. Spor modunda kalmak için basın ve tutun ve tetiğe iki kez basın. Spor modundan çıkmak için tekrarlayın. Sport Modundayken, gimbalın takip hızı büyük ölçüde artar. Öznelerin aniden ve yüksek hızlarda hareket ettiği senaryolarda çekim yapmak için uygundur.

Otomatik ayarlamayı başlatmak için tetik ile birlikte M düğmesine basın ev basılı tutun.

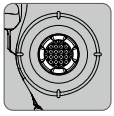

Kumanda Çubuğu

Eğme ekseninin hareketini kontrol etmek için yukarıya veya aşağıya itin (varsayılan ayar). Çevirme ekseninin hareketini kontrol etmek için sola veya sağa itin (varsayılan ayar).

⚠ Kumanda çubuğu kontrol modu ve yönü Ronin uygulamasında ayarlanabilir.

 © 2022 DJI Tüm Hakları Saklıdır.

Tetik

Kilit moduna girmek için basın ve tutun. Kilit modunda kalmak için dokunmatik ekrana dokunun, ardından tetik serbest bırakılabilir.
Gimbalı tekrar merkezlemek için iki kez dokunun.
Kamera size bakacak şekilde gimbalı 180° döndürmek için üç kez dokunun (selfie modu).
ActiveTrack özelliğini başlatmak için bir kez dokunun (DJI Görüntü İletim Sisteminin etkin duruma getirilmesini gerektirir).

Ön Kadran

Varsayılan olarak kabloyla odak/yakınlaştırma özelliğini kontrol etmek için çevirin, ayarlar dokunmatik ekran üzerinden değiştirilebilir.

⚠ Desteklenen özellikler hakkında ayrıntılı bilgi için Ronin Serisi Uyumlu Cihazlar listesine bakın.

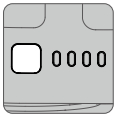

Batarya Seviyesi Düğmesi

Batarya seviyesini kontrol etmek üzere bir kez basın.

RSS Kamera Kontrol Bağlantı Noktası: Kamerayı bağlamak için.

Odak Motoru Bağlantı Noktası: Odak motorunu bağlamak için.

Ronin Görüntü İletim Bağlantı Noktası: DJI Ronin Görüntü İletim Sistemini bağlamak için.

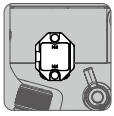

NATO Bağlantı Noktası

DJI R Twist Grip Dual Handle'ı (DJI R İki Kollu Döndürme Tutucusu) veya Çanta Kolunu bağlamak için.

Otomatik Eksen Kilitleri

Otomatik Eksen Kilitleri, cihaz açılıp/kapatılınca katlanacak ve kilitlenecek şekilde ve RS 3 uyku moduna girip/çıkıldığında yeniden ortalanacak ve kilitlenecek şekilde ayarlanır. Cihaz açıldıktan sonra eksen kilitleri otomatik olarak açılır ve güç düğmesine bir veya iki kez basıldığında kilitlenir. Dokunmatik ekran menüsünden eksen kilitlerinin hareketini ayarlayın. Eksen kilitleri manuel olarak kilitlenebilir/açılabilir.

© 2022 DJI Tüm Hakları Saklıdır.

Dokunmatik Ekran

Ana Ekran

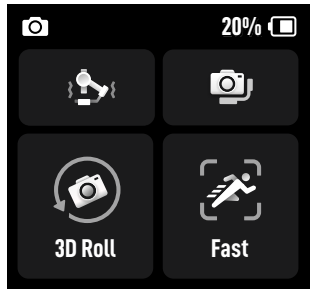

Kamera Durumu: bir kamera kontrol kablosunun ve Bluetooth'un bağlı olduğunu gösterir.

Batarya Seviyesi: gimbalın o andaki batarya seviyesini gösterir. simgesi, bataryanın normal bir şarj cihazıyla şarj edildiğini gösterir. simgesi, bataryanın hızlı şarj cihazıyla şarj edildiğini gösterir.

Otomatik Ayar

Dengeleme işleminden sonra otomatik ayarı kullanın. Sertlik değeri, gimbalın taşıdığı yüke göre belirlenir. Dengeleme sonrasında sertlik değerini otomatik olarak elde etmek için Otomatik Ayar'ı kullanın.

Otomatik ayar sayfasındaki üç değer, üç eksenin sertliğini gösterir. Normal ve SuperSmooth modundan birini seçin. Normal mod çoğu senaryo için uygundur ve SuperSmooth modu hızlı hareket eden senaryolar içindir. SuperSmooth kullanırken otomatik ayarlama öncesinde lens sabitleme desteğinin kullanılması önerilir. Otomatik ayar işlemi yaklaşık 15 ila 30 saniye sürer.

Motor sertlik ayarı, her eksende ağırlığı dengeleyen ve tepki veren motorlar tarafından uygulanan güç için ince ayar yapmanıza olanak verir. Her zaman dengeyi sağlamak için fazladan bir pay bıraktığınızdan emin olun. Sertlik değeri çok yüksekse gimbal sallanabilir ve değer çok düşükse gimbal performansı etkilenir.

⚠ Kamerayı dengeledikten, lens odak uzaklığını değiştirdikten sonra veya lensleri değiştirdikten sonra gimbal titriyorsa otomatik ayarı kullanın.

Denge Durumu

Durum çubuğu yeşil renkte yandığında gimbalın dengede olduğunu gösterir. Durum çubuğu sarı görünüyorsa gimbal biraz dengesizdir. Gimbal kritik seviyede dengesiz olduğunda durum çubuğu kırmızı renkte görünür. Böyle bir durumda, ilgili ekseni yeniden dengeleyin. Çevirme ekseninin denge durumunu kontrol etmek için gimbalı 15° sola veya sağa eğin ve durum çubuğunu kontrol edin.

Takip Modu

Varsayılan takip modları PF, PTF ve FPV'den değiştirilebilir. Eğme motoru eğme ekseninin takip etmesini, çevirme motoru çevirme ekseninin takip etmesini ve yatma motoru yatma ekseninin takip etmesini kontrol eder.

 © 2022 DJI Tüm Hakları Saklıdır.

PF: tutucunun hareketini yalnız çevirme ekseninin takip ettiği çevirme takibi. Yürüyerek geçiş ve yay tipi çekimler veya soldan sağa hareket çekimleri gibi senaryolar için uygundur.

PTF: tutucunun hareketini hem çevirme hem eğme eksenlerinin takip ettiği çevirme ve eğme takibi. Yukarı ve aşağı hareket eden veya bir eğim üzerindeki senaryolar için uygundur.

FPV: her üç eksenin tutucunun hareketini takip ettiği çevirme, eğme ve yatma takibi. Fotoğraf makinesinin döndürüldüğü veya çekimin alçak bir açıdan yapıldığı senaryolar için uygundur. FPV modundayken 3D Roll 360, Portre ve Özel modundan birini seçin.

3D Roll 360: kamerayı 360° döndürürken çekim yapmaya olanak verir. Kamera lensi yukarıya bakacak şekilde eğme eksenini 90° döndürün. 3D Roll 360'ı başlatmak için kumanda çubuğunu sola veya sağa itin. Otomatik dönüşü tetiklemek için kumanda çubuğunu art arda iki kez sola veya sağa itin. Otomatik döndürme sırasında tetiğe iki veya üç kez bastığınızda kamera durur.

Portre: portre modunda çekim yapmaya olanak verir. Eğme ekseni, kamera lensinin yukarıyı göstermesi için 90° dönecek ve çevirme ekseni de portre çekimlerinde 90° dönecektir.

Özel: herhangi bir eksenin takibini gereken şekilde etkinleştirir veya durdurur. Kilit modu üç eksen devre dışı bırakıldığında etkinleşir. Kilit modundayken üç eksen de kavrama hareketini takip etmez.

⚠ Portre modunda çekim yapmak için gimbalı dikey tutun. Kumanda kolu, portre modunda gimbal hareketini kontrol edemez.

Takip Hızı

Takip hızını seçmek için dokunun. Kullanıcılar hızlı, orta, yavaş ve özel seçenekleri arasından seçim yapabilir. Hızı özelleştirmek için dokunmatik ekranın sağ üst köşesindeki simgeye dokunun.

© 2022 DJI Tüm Hakları Saklıdır.

Yukarı Kaydır: Gimbal Ayarları Ekranı

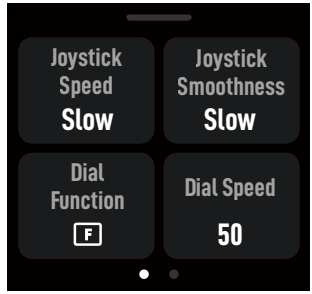

Gimbal ayarları sayfasına girmek için ekranın alt kısmından yukarı kaydırın.

Joystick Speed (Kumanda Çubuğu Hızı): kullanıcıların gimbal için kumanda çubuğunun hızını kontrol etmesini sağlar. Kullanıcılar hızlı, orta, yavaş ve özel seçenekleri arasından seçim yapabilir. Hızı özelleştirmek için dokunmatik ekranın sağ üst köşesindeki simgeye dokunun. Değer ne kadar büyük olursa kumanda çubuğunun hızı o kadar yüksek olur.

Kumanda Çubuğunun Akıcılığı: kullanıcıların gimbal hassasiyetini kontrol etmesini sağlar. Akıcılık değeri ne kadar düşük olursa, gimbal hareketinin hassasiyeti o kadar yüksek olur.

Dial Functions (Kadran İşlevleri): kullanıcıların ön kadranın işlevini ayarlamasını sağlar. Kullanıcılar odaklama motorunu, kablolu odak/zoom'u, ISO'yu, diyaframı ve yatma eksenini kontrol etmeyi seçebilirler.

Dial Speed (Kadran Hızı): kullanıcıların ön kadran için ayarlanan işlevin yanıt verme hızını ayarlamalarını sağlar.

Kadran Akıcılığı: akıcılık değeri ne kadar büyük olursa hareketler arası geçiş o kadar akıcı bir şekilde gerçekleşir.

Ters Kadran: kadran yönü ters yönde ayarlanabilir.

M Düğmesi: bu düğme ekran kilidi veya fotoğraf çekme düğmesi olarak ayarlanabilir.

 © 2022 DJI Tüm Hakları Saklıdır.

Aşağı Kaydır: Kontrol Merkezi Ekranı

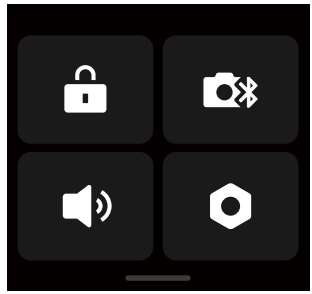

Kontrol merkezi ekranına girmek için ekranın üst kısmından aşağı kaydırın.

Ekran Kilidi

İstenmeyen çalışmayı önlemek için ekran kilidine dokunarak dokunmatik ekranı kilitleyin. Ekran kilidini etkinleştirdikten sonra dokunmatik ekran kilidini açmak için yukarı kaydırın.

Bluetooth

Kamera bağlantısını Bluetooth üzerinden gerçekleştirmek için simgeye dokunun. Gimbal ve kameranın Bluetooth'unu eşleştirmek için Bağlan ögesine dokunun. Başarılı bir şekilde bağlandıktan sonra simge maviye döner.

⚠ Gimbal bir seferde yalnızca bir kameraya bağlanabilir.

Sessiz Mod

Uyarı sesi de dahil olmak üzere tüm sesleri kapatmak için etkinleştirin. Motor ve eksen kilitlerinin sesleri kapatılamaz.

Sistem Ayarları

Disable Selfie (Selfie'yi Devre Dışı Bırak): yanlışlıkla selfie moduna girip kaydın yarıda kesilmesini önler. Selfie modu devre dışı bırakıldığında, tetiğe üç kez basıldığında bu moda girilmez.

Yörünge Takibi: Yay tipi çekimlerde etkinleştirdikten sonra daha akıcı hareketler elde etmenizi sağlar.

Otomatik Kilit: yeniden ortala ve kilitle, katla ve kilitle ya da güç açılırken/kapanırken hiç hareket etme şeklinde ayarlanabilir. Uyku moduna girerken veya uyku modundan çıkarken yeniden ortala ve kilitle veya hiç hareket etme şeklinde ayarlanabilir.

Push Mode (İtme Modu): eğme ve çevirme eksenini manuel olarak kontrol etmeyi etkinleştirir.

Horiz Calibration (Yatay Kalibrasyon): gimbal sabitken düz değilse bunu kullanın. Sorun devam ederse Tune Manually'yi (Manuel Ayar) kullanın.

Odak Motoru Uç Noktaları: odak motoru kalibrasyonu seçilebilir ve odak motorunun uç noktaları manuel olarak ayarlanabilir veya devre dışı bırakılabilir.

Gimbal Auto Check (Otomatik Gimbal Kontrolü): gimbalın durum bilgilerini analiz etmek ve görmek için dokunun.

Restore Parameters (Parametreleri Geri Yükle): gimbal parametrelerini ve Bluetooth şifresini varsayılan ayarlara döndürmek için dokunun.

Language (Dil): Ekran dilini Çince (Basitleştirilmiş), İngilizce, Çince (Geleneksel), Japonca, Korece,

© 2022 DJI Tüm Hakları Saklıdır.

Fransızca, Almanca, Brezilya Portekizcesi, İspanyolca, Tayca ve Rusça dillerinden birisi olarak ayarlayın.

Device Info (Cihaz Bilgileri): Seri Numarası, Adı ve Bluetooth bilgilerini gösterir.

Aygıt Yazılımı Sürümü: gimbal ve takılı aksesuarların ürün yazılımı sürümünü görüntüler.

Sola Kaydır: Oluşturma Ekranı

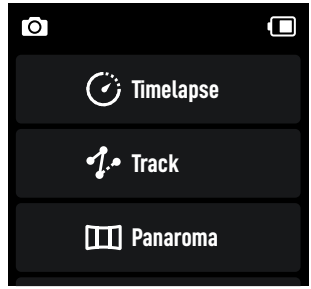

Oluşturma ekranına girmek için ekranın sağ kenarından sola kaydırın.

Timelapse (Hızlandırılmış Çekim)

DJI RS 3 Pro, Timelapse modundayken kamerayı belirlenen zaman aralığı ile hareketsiz görüntüler elde etmesi için tetikler ve tamamlandığında otomatik olarak durur. Timelapse süresi ve zaman aralığı ayarlanabilir ve böylece DJI RS 3 Pro'nun gerekli görüntü sayısını tam olarak hesaplayabilmesi sağlanır ve kare hızı ayarlandıktan sonra videonun süresi hesaplanabilir.

Motionlapse, kullanıcıların Timelapse sırasında kameranın hareket etmesi ve çekim yapması için beş adede kadar ara nokta ayarlamasına olanak tanır.

Track (Takip)

Track modu, 10 adede kadar ara noktaya sahip videolar çekmek için tasarlanmıştır. Ara noktaların manuel olarak gimbal hareket ettirilerek veya kumanda çubuğu kullanılarak seçilmesi gerekir. Bir ara nokta eklemek için + işaretine dokunun.

Süre ve durma zamanı, bir ara nokta eklendikten sonra ara nokta ayarları ekranında ayarlanabilir ve ara noktanın konumu da sıfırlanabilir. Süre, gimbalın bir ara noktadan diğerine geçmesinin ne kadar süreceğini belirtir. Durma zamanı ise gimbalın bir sonraki ara noktaya gitmeden önce bu ara noktada sabit olarak kalacağı zamanı belirtir.

Panorama

Panorama, kullanıcıların ayarlara dayalı olarak hassas kontrolle bir dizi birbirine bağlı hareketsiz görüntü çekmesine olanak tanır. Kullanıcılar daha sonra görüntü işleme yazılımını kullanarak bir panorama oluşturabilir. Kamera, 3x3 veya 180° panorama seçildiğinde, ayarlanan aralığa göre birbirine bağlı hareketsiz görüntüler çeker. Kullanıcılar 720 VR panorama görüntü oluştururken çekim aralığını, sensör türünü, lens odak uzaklığını, üst üste bindirmeyi ve zaman aralığını ayarlamalıdır. Kullanıcılar özel bir panorama oluştururken çekim aralığını, sensör türünü, lens odak uzaklığını, örtüşmeyi ve zaman aralığını ayarlamalıdır.

⚠ Uzun bir pozlama kullanırken bulanık görüntülerden kaçınmak için, fotoğraf çekimleri arasındaki zaman aralığı deklanşör süresinden bir saniye daha fazla ayarlanmalıdır.

 © 2022 DJI Tüm Hakları Saklıdır.

Ronin Uygulaması Ayarları

Ronin Uygulaması, dokunmatik ekran özelliklerinin yanı sıra gimbal ve DJI Ronin Görüntü İletim Sisteminin diğer özelliklerini içerir. Aşağıdaki ekran görüntüleri uygulamanın iOS sürümünden alınmıştır.

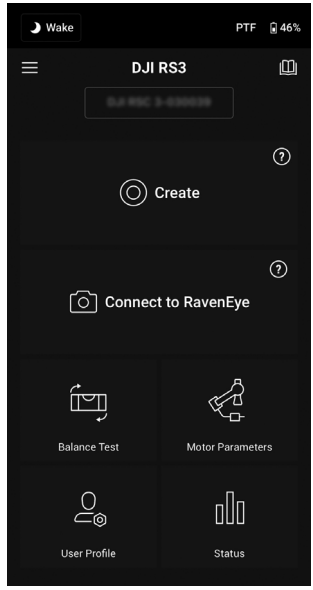

Üst Çubuk

Sleep/Wake (Uyku/Uyandır): uyku moduna girmek veya bu moddan çıkmak için dokunun.

Takip Modu: mevcut takip modunu görüntüler.

Batarya Seviyesi: Gimbalın mevcut batarya seviyesini gösterir.

Hakkında

Settings (Ayarlar): hesabınızı, dili ve hızlı başlangıç kılavuzunu gösterir.

Device List (Cihaz Listesi): cihaz seri numarasını, adını ve şifresini gösterir.

Firmware (Aygıt Yazılımı): aygıt yazılımı sürümünü gösterir.

Academy

Öğretici videoları izleyin ve kılavuz belgelerini okuyun.

© 2022 DJI Tüm Hakları Saklıdır.

Oluştur

Sanal Kumanda Çubuğu

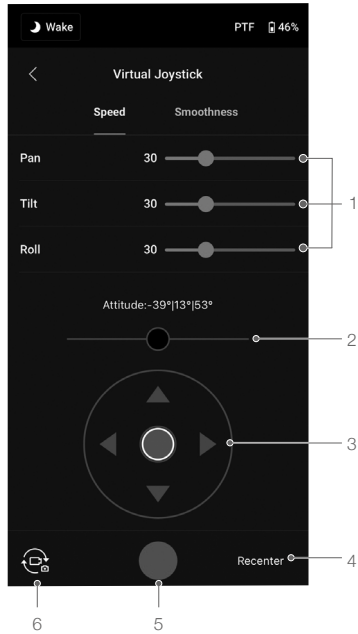

Gimbalın hareketini kontrol etmek ve çekim yapmak için uygulamadaki sanal kumanda çubuğunu kullanın.

1. Kontrol Çubuğu: Kontrol çubuğunu ayarlayarak gimbalın hızını ve akıcılığını kontrol edin. Speed (Hız), kullanıcıların uzaktan kumanda ile kontrol edilen dönme hızını ayarlamalarını sağlar. Smoothness (Akıcılık): kullanıcıların gimbal hassasiyetini ayarlamalarını sağlar. Akıcılık değeri ne kadar düşük olursa, gimbal hareketinin hassasiyeti o kadar yüksek olur.
2. Döndürme Kolu: sanal kumanda çubuğunu kullanarak gimbalın dönüş ekseni hareketini kontrol edin.
3. Çevirme/Eğme Kolu: sanal kumanda çubuğunu kullanarak gimbalın çevirme ve eğme ekseni hareketini kontrol edin.
4. Yeniden ortala: gimbalı yeniden ortalamak için dokunun.
5. Çekim/Kayıt Düğmesi: fotoğraf çekmek veya video kaydetmek için dokunun.
6. Fotoğraf/Video Geçişi: fotoğraf ve video modları arasında geçiş yapmak için dokunun. Seçilen modun kameradaki ayarlarla aynı olduğundan emin olun.

 © 2022 DJI Tüm Hakları Saklıdır.

Force Mobile

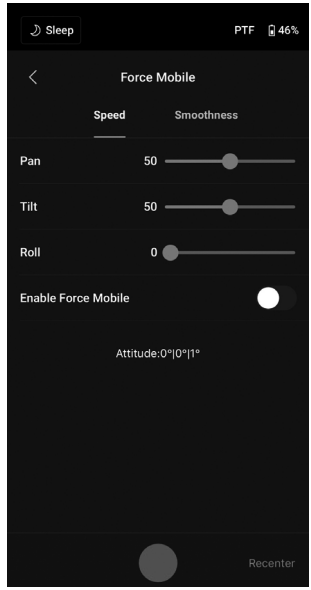

Force Mobile, telefon tutucusunun ve bir cep telefonunun bir tripoda veya gidona dikey olarak monte edilmesini gerektirir. Ronin uygulamasında bu özelliği etkinleştirdikten sonra, gimbal hareketi cep telefonunuzu eğerek ve döndürerek kontrol edilebilir.

Hız, dönme hızı ile açı arasındaki ilişkiyi belirler. Hız 50 olarak ayarlandığında, gimbal ve cep telefonunun dönüş açısı 1'e 1'dir. Gimbal, cep telefonuyla aynı açıda hareket edecektir. Hız 50'nin altına ayarlandığında, gimbal telefonun hareketinden daha yavaş dönecektir. Maksimum hız 50'den daha yüksek bir değere ayarlandığında, gimbal cep telefonundan daha hızlı döner.

Akıcılık, kullanıcıların gimbal hassasiyetini kontrol etmesini sağlar. Akıcılık değeri ne kadar düşük olursa, gimbal hareketinin hassasiyeti o kadar yüksek olur.

Yeniden ortala: gimbalı yeniden ortalamak için dokunun.

Deklanşör/Kayıt düğmesi: fotoğraf çekmek veya video kaydetmek için dokunun.

© 2022 DJI Tüm Hakları Saklıdır.

Panorama

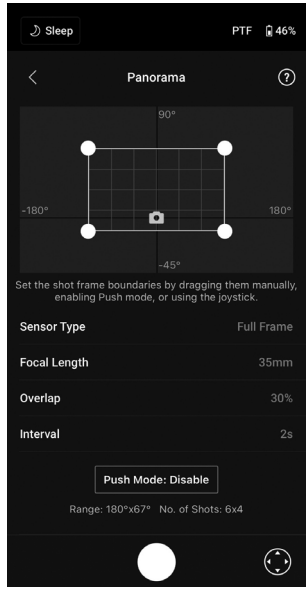

Panorama, kullanıcıların sensör tipi, lens odak uzaklığı, örtüşme ve zaman aralığı temelinde hassas kontrolle bir dizi birbirine bağlı hareketsiz görüntü çekmesine olanak tanır.

Panorama modunu (Bluetooth bağlantısı desteklenmez) kullanmadan önce kamera ve gimbalı ilgili kamera kontrol kablosunu kullanarak bağladığınızdan emin olun.

Overlap (Örtüşme): Bir panorama oluştururken her fotoğrafın örtüşme oranını belirler.

Uzun bir pozlama kullanırken bulanık görüntülerden kaçınmak için, fotoğraf çekimleri arasındaki zaman aralığı deklanşör süresinden bir saniye daha fazla ayarlanmalıdır.

Kamera ayarlarını teyit ettikten sonra, ızgara haritasındaki beyaz noktaları sürükleyerek, gimbalı manuel olarak iterek veya sanal kumanda çubuğu kullanılarak panorama aralığı ayarlanabilir.

Uç noktaların kapsadığı toplam aralık ve panoramayı oluşturmak için gereken çekimler, ızgara haritasının üzerinde görüntülenir. Panorama'daki eğim ekseni aralığı, çekimde gimbalın çekilmesini önlemek için -45° ila +90° arasındadır, çevirme ekseni ise 360° tam bir dönüş yakalamanıza izin verir.

Başlamak için deklanşöre/kayıt düğmesine dokunun.

 © 2022 DJI Tüm Hakları Saklıdır.

Timelapse (Hızlandırılmış Çekim)

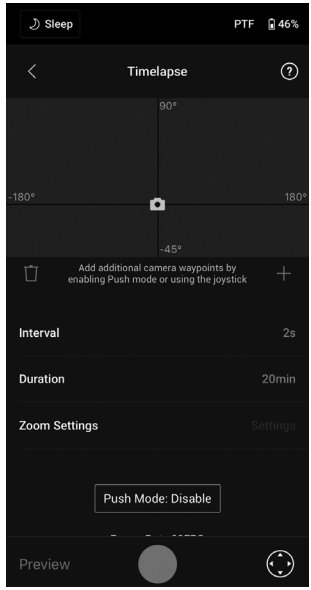

Timelapse modunda DJI RS 3, kamerayı belirlenen zaman aralığında hareketsiz görüntüler yakalaması için tetikler ve tamamlandığında otomatik olarak durur. DJI RS 3'ün gerekli görüntü sayısını tam olarak hesaplayabilmesi için Timelapse süresi ve kare hızı ayarlanabilir.

Kullanıcılar İtme modunu etkinleştirerek, Timelapse'ı başlatmadan önce çevirme ve eğme eksenlerini manuel olarak ayarlayabilir. Kullanıcılar, kamera yönünü değiştirmek ve çerçevelemeyi ayarlamak için DJI RS 3'ü itebilir. Kamera yönünü ayarlamak amacıyla sanal kumanda çubuğunu kullanmak için sanal kumanda çubuğu simgesine dokunun.

Motionlapse, kullanıcıların Timelapse sırasında kameranın hareket etmesi için beş adede kadar ara nokta ayarlamasına olanak tanır.

Bir ara noktanın konumunu ayarlamak için kamerayı istenen konuma ayarlayın ve ara noktayı teyit etmek için + simgesine dokunun. Sanal kumanda çubuğunu çevirme, eğme ve dönme eksenlerini kontrol etmek için de kullanabilirsiniz.

Başka bir ara nokta eklemek için, gimbalı bir sonraki ara noktaya götürün ve kareli haritanın üzerindeki + simgesine dokunun. Daha sonra bir ara noktayı silmek için, ara noktayı seçin ve çöp kutusu simgesine dokunun. Ara noktaları ayarladıktan sonra, Motionlapse'ın her şeyi içerdiğinden emin olmak için Preview'a (Önizleme) dokunabilir veya çekime başlamak için deklanşör/kayıt düğmesine basabilirsiniz. İlgili kamera kontrol kablosu kullanılarak kameranın ve gimbalın bağlandığından emin olun.

⚠ Timelapse sırasında DJI Odak Motoru (2022) kullanılırken yakınlaştırma kontrolü desteklenmez.

© 2022 DJI Tüm Hakları Saklıdır.

Track (Takip)

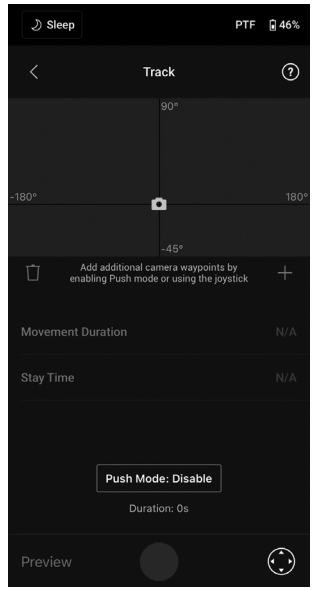

Track modu, 10 adede kadar ara noktaya sahip videolar çekmek için tasarlanmıştır. Kullanıcıların gimbalı hareket ettirerek veya sanal kumanda çubuğunu kullanarak ara noktayı manuel olarak seçmeleri gerekir. Kareli haritanın altındaki süre parametresi, gimbalın bir ara noktadan diğerine gitmesinin ne kadar süreceğini belirtir. Durma zamanı ise gimbalın bir sonraki ara noktaya gitmeden önce bu ara noktada sabit olarak kalacağı zamanı belirtir.

⚠ Track modunu kullanırken kameranın deklanşör düğmesine BASMAYIN.

 © 2022 DJI Tüm Hakları Saklıdır.

Oyun Kumandası

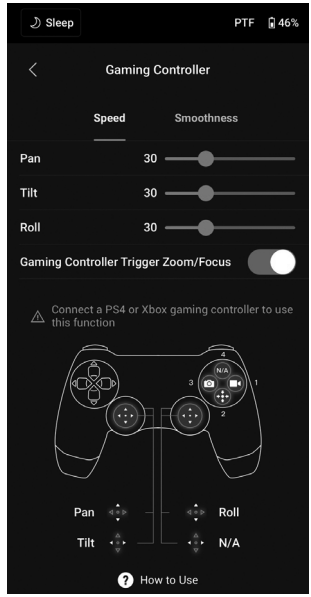

Gimbalı ve kamerayı kontrol etmek için PS4 DualShock ve Xbox kumandaları kullanılabilir. Kumandayı mobil cihaza ve gimbala bağladıktan sonra, kullanıcılar, gimbal hareketlerini kontrol edebilir, odaklayabilir ve yakınlaştırabilir ve videolar kaydedebilir, gimbalı yeniden ortalayabilir ve fotoğraflar çekebilir.

Kumanda çubuklarının hızı ve akıcılığı ayarlanabilir. En iyi performans için kamera ayarlarında odak değerini 10 dahilinde ayarlayın. iOS 13 veya üstü, Android 9.0 veya üstü ve Ronin uygulaması v1.4.0 veya üstü gereklidir.

Oyun kumandası hakkında daha fazla bilgi almak için How to Use'a (Nasıl Kullanılır) dokunun.

© 2022 DJI Tüm Hakları Saklıdır.

Odak Kontrolü

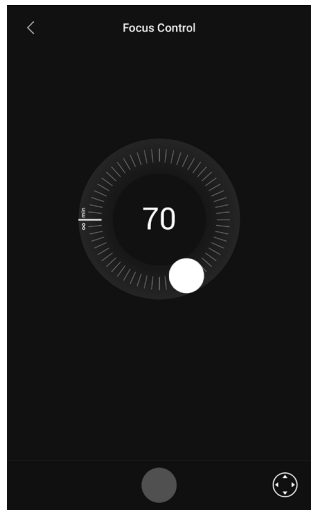

DJI RS odak motorunu monte ettikten sonra odağı kontrol etmek için beyaz noktayı sürükleyin. 0 ila 100 değerleri odak motorunun A ve B uç noktalarını gösterir. Kaydı başlatmak/durdurmak için kayıt düğmesine dokunun. Gimbal hareketlerini kontrol etmek için Sanal Kumanda Çubuğu simgesine dokunun.

Denge Ayarı

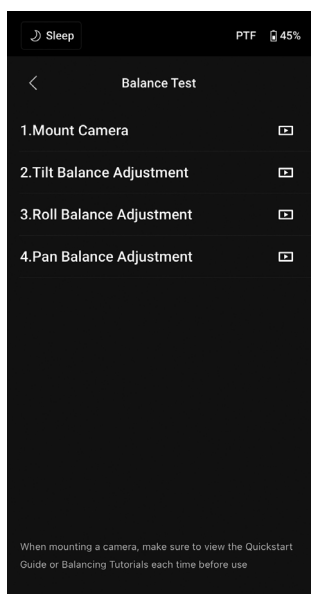

Bu sayfadaki öğretici videoları izleyin.

 © 2022 DJI Tüm Hakları Saklıdır.

Motor Parametreleri

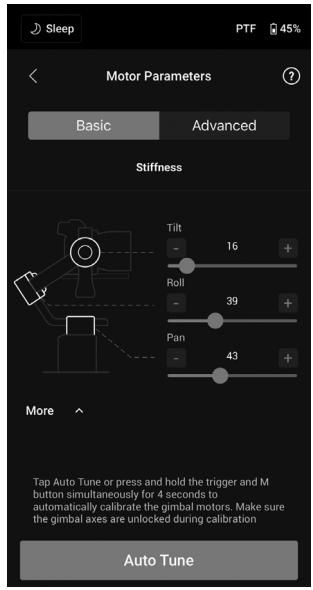

Temel ve Gelişmiş menüler vardır. Sertlik ayarı Temel menüde görüntülenebilir. Ayrıca, Gelişmiş menüden Güç ayarı yapılabilir (gerekli değilse ayarlamayın).

Otomatik Ayar ögesine dokunduğunuzda DJI RS 3, gimbal sisteminin ağırlığına göre sonucu otomatik olarak hesaplar.

Otomatik ayarlamadan sonra, ekranın alt kısmında ayrıntılı motor tanılamasını görebilirsiniz. Gimbal soğru şekilde dengelenmişse, motorların güç değeri ± 5 aralığında olmalıdır. Belirli bir eksendeki güç tüketimi sürekli olarak bu aralığın dışına çıkıyorsa, gimbalın mekanik dengesini kontrol edin.

© 2022 DJI Tüm Hakları Saklıdır.

User Profile (Kullanıcı Profili)

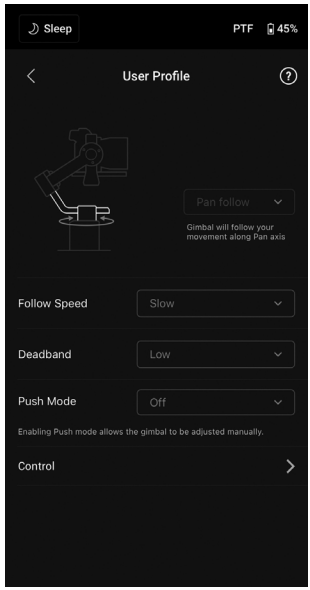

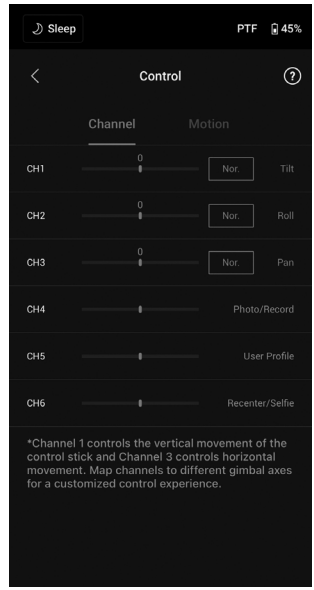

Gimbal modu, takip hızı, ölü bant, itme modu ve kumanda çubuğu kontrolü bu sayfada ayarlanabilir. Deadband (Ölü bant): kameranın çevirme, eğme veya döndürme hareketini iletmeden önce gimbalın ne kadar harekete tahammül edeceğini belirler.

Kontrol Ayarları

Kanallar

Kanal göstergesi, uzaktan çalıştırma yapılandırılırken geri bildirim sağlar. Çevirme, eğme ve döndürme kanalları yeniden atanabilir ve her eksen tersine de döndürülebilir. Normal, hareket yönünün kumanda çubuğu ile aynı olduğu anlamına gelir. Ters, hareket yönünün kumanda çubuğunun tam zıttı olduğu anlamına gelir.

Kumanda çubuğunu kullanırken, yalnızca, varsayılan olarak eğme ve çevirme eksenlerine eşlenen CH1 ve CH3'ü kontrol edebilirsiniz. Ekranın sağındaki eksen adına dokunarak kanal eşleştirmeyi özelleştirebilirsiniz.

Hareket

Her eksen için ölü bant, maksimum hız, akıcılık ve uç noktaları ayarlayarak kumanda çubuğu kontrolünü ayarlayabilirsiniz. Her ayar için varsayılan olarak üç profil vardır.

Deadband (Ölü bant): ölü bant değeri arttığında, gimbalın gerçek hareketini aktarmak için daha fazla çubuk hareketi gerekecektir.

Max Speed (Maksimum Hız): uzaktan kumanda ile kontrol edilen dönme hızının ayarlanmasını sağlar.

Akıcılık, gimbal hassasiyetini kontrol etmenizi sağlar.

Endpoint (Bitiş noktası): bitiş noktalarını ayarlayarak gimbalın dönüş aralığını sınırlar. Çevirme ekseninde bir kayar halka bulunur ve uç noktaları 180° olarak ayarlandığında DJI RS 3'ün sürekli olarak dönmesini sağlar. Eğme ekseninde, bitiş noktalarını gereksinimlerinize göre ayarlayabilirsiniz. Bazı uzun lensler gimbal çerçevesine çarpabilir. Bitiş noktası açısını bu tür durumları önleyecek şekilde ayarlayın.

 © 2022 DJI Tüm Hakları Saklıdır.

Durum

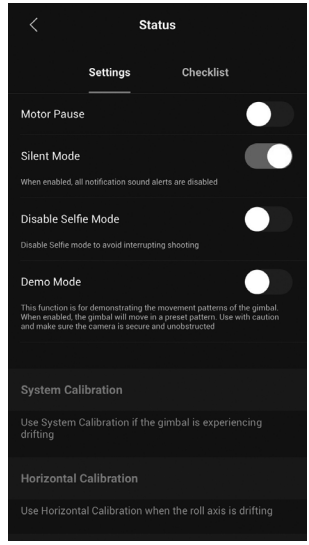

Ayarlar

Motor Pause (Motor Durdurma), Silent Mode (Sessiz Mod), System Calibration (Sistem Kalibrasyonu), Horizontal Calibration (Yatay Kalibrasyon) ve Restore Gimbal Setup (Gimbal Kurulumunu Geri Yükle) gibi diğer ayarları kullanabilirsiniz.

Kontrol Listesi

Bluetooth ve kameranın bağlantı durumunu gösterir. Gimbal durumu anormal olduğunda durum bilgileri burada gösterilir.

Görüntü Aktarımı

DJI Ronin Görüntü İletim Sistemi takılıyken, görüntü aktarım özelliğini kullanmak için Ronin uygulamasının ana ekranındaki Connect to RavenEye (RavenEye'a Bağlan) ögesine dokunun. Ayrıntılar için DJI Ronin Görüntü İletim Sistemi Kullanıcı Kılavuzuna bakın.

© 2022 DJI Tüm Hakları Saklıdır.

BG21 Tutucu ve Entegre Batarya

BG21 tutucu, elde kullanım içindir. Tutucunun içindeki entegre batarya 3000 mAh kapasiteye sahiptir ve maksimum çalışma süresi 12 saattir.

Güvenlik Yönergeleri

Aşağıdaki terimler, ürün materyallerinde bu ürünün kullanımı sırasında çeşitli potansiyel hasar seviyelerini belirtmek amacıyla kullanılmıştır:

UYARI Düzgün şekilde izlenmediğinde maddi hasar, ikincil hasar ve ağır yaralanma olasılığı oluşturan veya yüzeysel yaralanma olasılığı yüksek durumlara neden olan prosedürleri belirtir.

BİLDİRİM Düzgün şekilde izlenmediğinde fiziksel maddi hasar olasılığı VE küçük ölçekli veya sıfır yaralanma olasılığı oluşturan prosedürleri belirtir.

⚠ UYARI

Bu ürünün özelliklerini öğrenmek için çalıştırmadan önce kullanım kılavuzunu okuyun. Ürünün doğru çalıştırılmaması ürünün ve kişisel malların zarar görmesine yol açabilir ve ağır yaralanmaya neden olabilir. Bu seçkin bir üründür. Dikkatle ve sağduyu ile kullanılmalıdır ve bazı temel mekanik yetenekler gerektirir. Bu ürünün güvenli ve sorumlu şekilde kullanılmaması yaralanmaya veya ürünün veya başka malların zarar görmesine yol açabilir.

Bu ürünün doğrudan yetişkin gözetimi olmadan çocuklar tarafından kullanılması uygun değildir. Bu ürünü uyumlu olmayan bileşenler ile kullanmayın veya SZ DJI TECHNOLOGY CO., LTD tarafından sağlanan belgelerde belirtilenlerin dışına çıkarak hiçbir şekilde değişikliğe uğratmayın. Bu Güvenlik Yönergeleri güvenlik, çalıştırma ve bakım talimatlarını içermektedir. Ürünü doğru şekilde çalıştırmak ve hasarı veya ağır yaralanmayı önlemek için montaj, kurulum veya kullanım öncesinde kullanım kılavuzundaki talimatların ve uyarıların hepsini okumak ve bunları izlemek esastır.

Yangın, ciddi yaralanmalar ve maddi hasarlardan kaçınmak için, tutucuyu kullanırken, şarj ederken veya saklarken aşağıdaki güvenlik kurallarına uyun.

⚠ UYARI

Tutucu Kullanımı

1. Tutucunun herhangi bir türdeki sıvılarla temas etmesine izin VERMEYİN. Tutucuyu yağmurda veya bir nem kaynağının yakınında BIRAKMAYIN. Tutucuyu suyun içine DÜŞÜRMEYİN. Bataryanın iç tarafının su ile temas etmesi halinde kimyasal bozulma meydana gelebilir. Bu durum, potansiyel olarak bataryanın alev almasına hatta bir patlamaya bile yol açabilir.
2. Tutucu kazayla suya düşerse, derhal güvenli ve açık bir alana koyun. Tutucu tamamen kuruyana kadar aranızda güvenli bir mesafe bulundurun. Tutucuyu tekrar KULLANMAYIN ve Tutucunun Bertaraf Edilmesi bölümünde açıklandığı gibi uygun şekilde bertaraf edin.
3. Çıkabilecek alevleri su, kum, yangın battaniyesi veya kuru toz içeren yangın söndürücü ile söndürün.
4. DJI olmayan bataryaları KULLANMAYIN. Yeni batarya satın almak için www.dji.com adresini ziyaret edin. DJI, DJI onaylı olmayan bataryaların yol açtığı hiçbir hasar için sorumluluk kabul etmez.
5. Şişmiş, sızıntı yapan veya hasarlı tutucuları ASLA kullanmayın veya şarj etmeyin. Tutucuda bir anormallik varsa, daha fazla yardım almak için DJI ile veya DJI onaylı bir bayi ile iletişime geçin.

 © 2022 DJI Tüm Hakları Saklıdır.

6. Tutamaç, -20 º ile 45 ºC (-4 ° ile 113 °F) arasındaki sıcaklıklarda kullanılmalıdır. Tutamacın 50 °C (122 °F) üzerindeki ortamlarda kullanılması yangına veya patlamaya yol açabilir. Tutamacın -10 °C'nin (14 °F) altında kullanılması kalıcı hasara yol açabilir.
7. Tutucuyu güçlü elektrostatik veya elektromanyetik ortamlarda KULLANMAYIN. Aksi takdirde, batarya kontrol kartı arızalanabilir.
8. Tutamacı hiçbir şekilde parçalarına AYIRMAYIN veya DELMEYİN, aksi halde batarya sızıntı yapabilir, alev alabilir veya patlayabilir.
9. Bataryaları düşürmeyin veya ÇARPMAYIN. Tutucunun üzerine ağır nesneler KOYMAYIN.
10. Bataryanın içindeki elektrolitler oldukça aşındırıcıdır. Elektrolitler cildinize veya gözlerinize temas ederse, etkilenen alanı derhal en az 15 dakika akan temiz suyla yıkayın ve sonra hemen bir doktora başvurun.
11. Tutucuyu düşürdüyseniz KULLANMAYIN.
12. Bataryaları ISITMAYIN. Tutamacı mikrodalga fırına veya basınçlı bir kap içine KOYMAYIN.
13. Tutucuya manuel olarak kısa devre YAPTIRMAYIN.
14. Tutucu terminallerini temiz ve kuru bir bez ile temizleyin.

Tutucunun Şarj Edilmesi

1. Şarj sırasında tutucuyu gözetimsiz BIRAKMAYIN. Tutucuyu yanıcı malzemelerin yakınında veya halı veya ahşap gibi yanıcı yüzeylerde şarj ETMEYİN.
2. Tutucuyu 5° ile 40° C (41° ile 104° F) sıcaklık aralığı dışında şarj etmek sızıntıya, aşırı ısınmaya veya bataryanın hasar görmesine neden olabilir. İdeal şarj sıcaklığı 22° ila 28° C'dir (72° ila 82° F).

Tutucunun Saklanması

1. Tutucuyu çocuklardan ve hayvanlardan uzak tutun.
2. Tutucu uzun bir süre saklanacaksa, batarya seviyesi %30 ile %50 arasına ulaşana kadar tutucuyu şarj edin.
3. Tutucuyu fırın veya ısıtıcı gibi ısı kaynaklarının yakınında BIRAKMAYIN. Tutucuyu sıcak günlerde bir taşıtın içinde BIRAKMAYIN. İdeal depolama sıcaklığı 22º C ile 28º C (72° ile 82° F) arasındadır.
4. Tutucuyu kuru tutun.

Tutucu Bakımı

1. Sıcaklık çok yüksek veya çok düşük olduğunda tutucuyu KULLANMAYIN.
2. Bataryayı sıcaklığı 45° C'den (113° F) yüksek veya 0° C'den (32° F) düşük ortamlarda saklamayın.

Seyahat Uyarısı

1. Tutucuyu bir havayolu uçuşunda taşımadan önce, batarya seviyesi %30'un altına düşene kadar boşaltılmalıdır. Tutucuyu yalnızca ateşe dayanıklı bir yerde boşaltın ve havalandırılan bir yerde saklayın.
2. Tutucuyu gözlük, saat, mücevher ve saç tokası gibi metal nesnelerden uzak tutun.
3. Hasarlı bir tutucuyu veya batarya seviyesi %30'dan yüksek olan bir tutucuyu NAKLETMEYİN.

Tutucunun Bertaraf Edilmesi

Tutucuyu özgün geri dönüşüm kutularına ancak tamamen boşaltıldıktan sonra atın. Tutucuyu sıradan çöp kutularına ATMAYIN. Bataryaların bertaraf edilmesi ve geri dönüştürülmesiyle ilgili yerel düzenlemelere harfiyen uyun.

© 2022 DJI Tüm Hakları Saklıdır.

BİLDİRİM

Tutucu Kullanımı

1. Tutucuyu kullanmadan önce tamamen şarj edildiğinden emin olun.
2. Düşük batarya uyarısı belirirse, tutucuyu mümkün olan en kısa sürede şarj edin.

Tutucunun Şarj Edilmesi

1. Tutucu, dolduğunda şarj etmeyi durduracak şekilde tasarlanmıştır. Ancak şarjın ilerlemesini izlemek ve tam olarak şarj olduğu zaman gimbalı ayırmak iyi bir uygulamadır.

Tutucunun Saklanması

1. Tutucu 10 gün veya daha fazla kullanılmayacak ise %40-%65 düzeyine deşarj edin. Bu, batarya ömrünü büyük ölçüde uzatabilir.
2. Tutucu uzun bir süre saklandığı ve batarya seviyesi azaldığı zaman tutucu uyku moduna girer. Uyku modundan çıkmak için tutucuyu yeniden şarj edin.
3. Uzun süre saklanacağı zaman tutucuyu gimbalden çıkarın.

Tutucu Bakımı

1. Batarya uzun süre kullanılmazsa ömrü kısalabilir.
2. Tutucuyu iyi durumda tutmak için üç ayda bir tamamen boşaltın ve şarj edin.

Tutucunun Bertaraf Edilmesi

1. Tutucu çalışmaz durumda ise ve batarya tamamen boşaltılamıyorsa, daha fazla yardım almak için profesyonel bir batarya bertaraf etme veya geri dönüşüm acentesi ile iletişime geçin.
2. Tutucu aşırı deşarjdan sonra çalıştırılamıyorsa, hemen bertaraf edin.

 © 2022 DJI Tüm Hakları Saklıdır.

Çalışma Modları

DJI RS 3'ün dört çalışma modu vardır: Dik, Alttan Asılı, El Feneri ve Çanta.

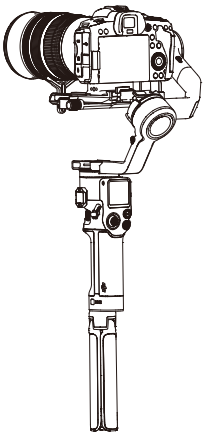

Dik Mod

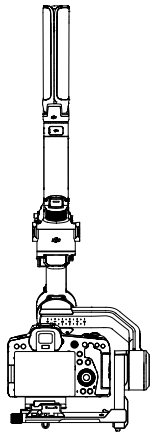

Underslung (Alttan Asılı) Modu

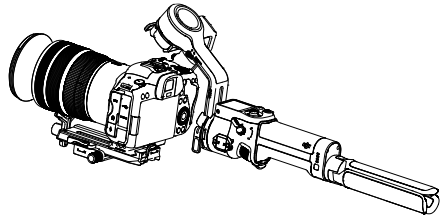

El Feneri Modu

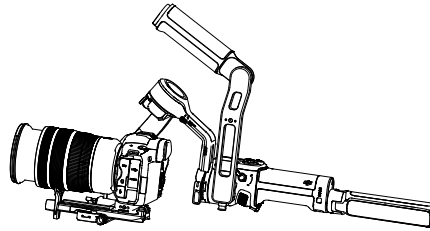

Çanta Modu

Bakım

DJI RS 3 su geçirmez değildir. Kullanım sırasında tozdan ve sudan koruduğunuzdan emin olun. Kullanım sonrasında DJI RS 3'ün yumuşak kuru bir bezle silinmesi tavsiye edilir. DJI RS 3'ün üzerine temizleyici sıvılar PÜSKÜRTMEYİN.

© 2022 DJI Tüm Hakları Saklıdır.

Teknik Özellikler

Çevre Birimi	Aksesuar Bağlantı Noktası	NATO Bağlantı Noktaları 1/4”-20 Montaj Deliği Üst Bağlantı Ronin Görüntü İletim Bağlantı Noktası (USB-C) RSS Kamera Kontrol Bağlantı Noktası (USB-C) Odak Motoru Bağlantı Noktası (USB-C)
	Batarya	Model: BHX711-3000-7.2V Tip: 2S Kapasite: 3000 mAh Enerji: 21 Wsa Maks. Çalışma süresi: 12 saat (ekipman düz ve sabit durumdayken, gimbal dengeliyken, üç eksen aktif durumdayken ve batarya sadece gimbale güç verirken ölçülmüştür) Şarj Süresi: Yaklaşık 18W hızlı şarj kullanılırken 2,5 saat (PD protokolünü destekler) Tavsiye Edilen Şarj Sıcaklığı: 5 °C ila 40 °C (41 °F ila 104 °F)
	Bağlantılar	Bluetooth 5.0 Şarj Bağlantı Noktası (USB-C)
	Ronin Uygulaması Gereksinimleri	iOS 11.0 veya üzeri Android 7.0 veya üzeri
	Dokunmatik Ekran Tarafından Desteklenen Diller	İngilizce, Çince (Basitleştirilmiş), Çince (Geleneksel), Almanca, Fransızca, Korece, Japonca, İspanyolca, Brezilya Portekizcesi, Rusça, Tayca
Çalışma Performansı	Test Edilen Yük	3 kg (6,6 lbs)
	Maksimum Kontrollü Dönüş Hızı	Çevirme: 360°/sn Eğme: 360°/sn Yatma: 360°/sn
	Mekanik Aralık	Çevirme ekseni: 360° sürekli dönüş Dönme ekseni: -95° ila +240° Eğme ekseni: -112° ila +214°
Mekanik ve Elektrik Özellikleri	Çalışma Frekansı	2,4000-2,4835 GHz
	Bluetooth İletici Gücü	<8 dBm
	Çalışma Sıcaklığı	-20 ° ila 45 °C (-4 ° ila 113 °F)
	Ağırlık	Gimbal: Yaklaşık 990 g (2,18 lb) Tutucu: Yaklaşık 200 g (0,44 lb) Uzatılmış Tutucu/Tripod (Plastik): Yaklaşık 183 g (0,4 lb) Üst ve Alt Kolay Açma Plakaları: Yaklaşık 107 g (0,23 lb)
	Boyutlar	Katlı: 254×230×68 mm (U×G×Y, fotoğraf makinesi, tutucu ve Uzatılmış Tutucu/Tripod) Katlanmamış: 364×187×170 mm (U×G×Y, yüksekliğe tutucu dahildir ve Uzatılmış Tutucu/Tripod hariçtir)

 © 2022 DJI Tüm Hakları Saklıdır.

Garanti Şartları

1-Garanti süresi, malın teslim tarihinden itibaren başlar ve 2 yıldır.
2-Malın bütün parçaları dahil olmak üzere tamamı garanti kapsamındadır.
3-Malın ayıplı olduğunun anlaşılması durumunda tüketici, 6502 sayılı Tüketicinin Korunması Hakkında Kanunun 11 inci maddesinde yer alan;
a- Sözleşmeden dönme,
b- Satış bedelinden indirim isteme,
c- Ücretsiz onarılmasını isteme,
ç- Satılanın ayıpsız bir misli ile değiştirilmesini isteme, haklarından birini kullanabilir.
4-Tüketicinin bu haklardan ücretsiz onarım hakkını seçmesi durumunda satıcı; işçilik masrafı, değiştirilen parça bedeli ya da başka herhangi bir ad altında hiçbir ücret talep etmeksizin malın onarımını yapmak veya yaptırmakla yükümlüdür. Tüketici ücretsiz onarım hakkını üretici veya ithalatçıya karşı da kullanabilir. Satıcı, üretici ve ithalatçı tüketicinin bu hakkını kullanmasından müteselsilen sorumludur.
5-Tüketicinin, ücretsiz onarım hakkını kullanması halinde malın;
- Garanti süresi içinde tekrar arızalanması,
- Tamiri için gereken azami sürenin aşılması,
- Tamirinin mümkün olmadığının, yetkili servis istasyonu, satıcı, üretici veya ithalatçı tarafından bir raporla belirlenmesi durumlarında;
tüketici malın bedel iadesini, ayıp oranında bedel indirimini veya imkân varsa malın ayıpsız misli ile değiştirilmesini satıcıdan talep edebilir. Satıcı, tüketicinin talebini reddedemez. Bu talebin yerine getirilmemesi durumunda satıcı, üretici ve ithalatçı müteselsilen sorumludur.
6-Malın tamir süresi 20 iş gününü geçemez. Bu süre, garanti süresi içerisinde mala ilişkin arızanın yetkili servis istasyonuna veya satıcıya bildirimi tarihinde, garanti süresi dışında ise malın yetkili servis istasyonuna teslim tarihinden itibaren başlar.Malın arızasının 10 iş günü içerisinde giderilememesi halinde, üretici veya ithalatçı; malın tamiri tamamlanıncaya kadar, benzer özelliklere sahip başka bir malı tüketicinin kullanımına tahsis etmek zorundadır. Malın garanti süresi içerisinde arızalanması durumunda, tamirde geçen süre garanti süresine eklenir.
7-Malın kullanma kılavuzunda yer alan hususlara aykırı kullanılmasından kaynaklanan arızalar garanti kapsamı dışındadır.
8-Tüketici, garantiden doğan haklarının kullanılması ile ilgili olarak çıkabilecek uyuşmazlıklarda yerleşim yerinin bulunduğu veya tüketici işleminin yapıldığı yerdeki Tüketici Hakem Heyetine veya Tüketici Mahkemesine başvurabilir.
9-Satıcı tarafından bu Garanti Belgesinin verilmemesi durumunda, tüketici Gümrük ve Ticaret Bakanlığı Tüketicinin Korunması ve Piyasa Gözetimi Genel Müdürlüğüne başvurabilir.

karacasulu

Garanti Belgesi

ÜRETİCİ FİRMA

ÜNVAN	: DJI
ADRES	: 4th Floor, West Wing, Skyworth Semiconductor Design Building, No.18 Gaoxin South 4th Ave, Nanshan District, Shenzhen, China, 518057
TEL	: +86 0755 26656677

İTHALATÇI FİRMA / YETKİLİ TEKNİK SERVİS:

ÜNVANI	: KARFO KARACASULU DIŞ TİCARET A.Ş.
ADRESİ	: Hoca Paşa Mah. Ebusuud Cad. No:41 Sirkeci, İSTANBUL 34110
TEL	: 0212 4556700
FAKS	: 0212 5224343
GARANTİ SÜRESİ	: 2 YIL

karacasulu

ÜRETİCİ FİRMA

DJI
4th Floor, West Wing, Skyworth Semiconductor
Design Building,
No.18 Gaoxin South 4th Ave, Nanshan District,
Shenzhen,
China, 518057
TEL: +86 0755 26656677

YETKİLİ TEKNİK SERVİS

KARFO KARACASULU DIŞ TİC. A.Ş.
Hoca Paşa Mah. Ebusuud Cad. No:41
Sirkeci, Istanbul 34110
Tel: +90 212 455 67 00

İTHALATÇI FİRMA

KARFO KARACASULU DIŞ TİC. A.Ş.
Hoca Paşa Mah. Ebusuud Cad. No:41
Sirkeci, Istanbul 34110
Tel: +90 212 455 67 00

karacasulu

DJI Desteği
http://www.dji.com/support

karacasulu

Bu içerik değiştirilebilir.

En yeni sürümü aşağıdaki adresten indirin
http://www.dji.com/mini-3-pro

Bu belge hakkında sorularınız varsa, lütfen **DocSupport@dji.com** adresine bir mesaj göndererek DJI ile iletişime geçin.

DJI'ın ticari bir markasıdır.
Copyright © 2022 DJI Tüm Hakları Saklıdır.

Uygunluk Beyanı

Ürün: DJI RS 3
Model Numarası: Ek 1'e bakın
Verilen Aksesuarlar: Ek 1'e bakın
Üreticinin Adı: *SZ DJI Osmo Technology Co., Ltd.*
Üretici Adresi: *4F, Jingkou Community Comprehensive Service Building, No. 83 Bishui Road North, Guangming Street, Guangming District, Shenzhen*

Biz, *SZ DJI Osmo Technology Co., Ltd.*, yukarıda belirtilen ürünün aşağıda belirtilen direktiflerin geçerli gerekliliklerine uygun olduğunu yalnız kendi sorumluluğumuz altıda beyan ederiz:

RED Direktifi: 2014/53/EU
RoHS Değişiklik Direktifi: 2011/65/EU (EU)2015/863
WEEE Direktifi: 2012/19/EU
REACH Yönetmeliği: 2006/1907/EC

Aşağıdaki ortak standartlara ve/veya yönetmeliklere uygun olarak bu ürün bu direktiflere uygunluk değerlendirilmiştir:

Radyo Spektrumu	EN 300328 V2.2.2
Güvenlik	EN IEC 62368-1:2014+A11:2017
Sağlık	EN 62479:2010
EMC	EN 55032:2015+A11:2020 EN 55035:2017+A11:2020 EN IEC 61000-3-2:2019 EN61000-3-3:2013+A1:2019 EN 301489-1 V2.2.3 EN 301489-17 V3.2.4
RoHS	2011/65/EU (EU)2015/863
WEEE	2012/19/EU
REACH	2006/1907/EC

Onaylanmış kuruluş olan TÜV Rheinland LGA Products GmbH, onaylanmış kuruluş numarası: 0197, AB tip incelemesini Konsey Direktifi 2014/53/EU Ek III, Modül B'ye uygun şekilde yapmış ve AB tip incelemesi sertifikasını düzenlemiştir:RT 60162246 0001

Şunun adına ve namına imzalanmıştır: *SZ DJI Osmo Technology Co., Ltd.*
Yer: Shenzhen, Çin Tarih: 2022-6-15
İsim: Fajia Wang Görev: Certification Manager
İmza: Wang Fajia

Ek 1 Aksesuarlar

Item	Model Number	Quantity	Software*	Remark
DJI RS 3	P11C	1	V01.00.00.00	Essential
USB-C cable	/	1	/	accessories
Type C-C cable	/	1	/	accessories

*Not: Ürün piyasaya sürüldükten sonra sorunları gidermek ve performansı iyileştirmek için üretici tarafından güncelleştirilmiş yazılım yayınlanacaktır. Üretici tarafından yayınlanan tüm güncelleştirilmiş sürümlerin geçerli yönetmeliklere uygun olduğu doğrulanmıştır. Tüm RF parametreleri (örneğin, RF gücü, frekansı) son kullanıcılar tarafından erişilebilir değildir ve hiç bir üçüncü taraf ça değiştirilemez.

SİZİN İÇİN BURADAYIZ

İletişim
DJI DESTEĞİ

Bu içerik değiştirilebilir.
En yeni sürümü aşağıdaki adresten indirin

www.dji.com/rs-3/downloads

Bu belge hakkında sorularınız varsa, lütfen **DocSupport@dji.com** adresine bir mesaj göndererek DJI ile iletişime geçin.

DJI, DJI'ın ticari bir markasıdır.
Copyright © 2022 DJI Tüm Hakları Saklıdır.