OM 5

Kullanıcı Kılavuzu

v1.0 2021.09

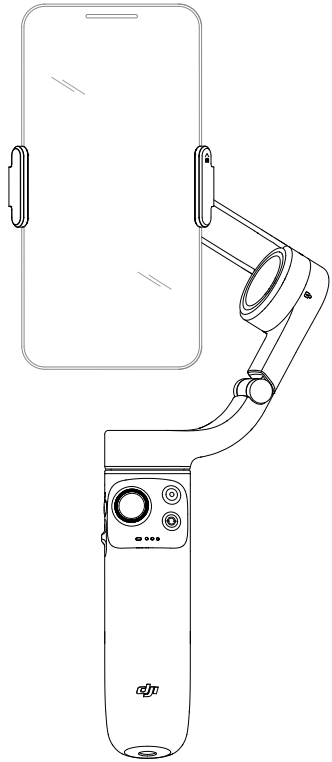

Anahtar Kelime Arama

Bir konuyu bulmak için “pil” ve “takma” gibi anahtar kelimeleri arayın. Bu kılavuzu okumak için Adobe Acrobat Reader kullanıyorsanız, bir arama başlatmak için Windows’ta Ctrl+F’ye veya Mac’te Command+F’ye basın.

Bir Konu Başlığına Gitme

Konu başlıklarının tamamının listesini içindekiler tablosunda görebilirsiniz. Bir bölüme girmek için ilgili konu başlığına tıklayın.

Bu Belgeyi Yazdırma

Bu belge, yüksek çözünürlüklü yazdırmayı destekler.

Bu Kılavuzun Kullanımı

Açıklamalar

Önemli

İpuçları

Kullanmadan Önce

DJI OM 5’i kullanmadan önce aşağıdaki belgeleri okuyun:

1. Güvenlik Yönergeleri
2. Hızlı Başlangıç Kılavuzu
3. Kullanıcı Kılavuzu

Eğitim Videoları

Resmi DJI web sitesindeki (www.dji.com/om-5/video) veya DJI Mimo uygulamasındaki tüm eğitim videolarını izlemeniz önerilir. İlk kez kullanmadan önce güvenlik yönergelerini ve hızlı başlangıç kılavuzunu okuyun. Daha fazla bilgi için lütfen bu kullanım kılavuzuna bakın.

DJI Mimo Uygulamasının indirilmesi

DJI Mimo uygulamasının en son sürümünü indirmek için QR kodunu tarayın.

DJI Mimo iOS sürümü iOS v12.0 ve üstü ile uyumludur. DJI Mimo’nun Android sürümü Android v8.0 ve üstü ile uyumludur.

 © 2021 DJI OSMO Tüm Hakları Saklıdır.

İçindekiler

Bu Kılavuzun Kullanımı 2

Açıklamalar 2

Kullanmadan Önce 2

DJI Mimo Uygulamasının indirilmesi 2

Giriş 4

Genel Bakış 4

Başlarken 5

Şarj Etme 5

Telefonun Takılması 5

DJI OM 5'in Kullanılması 8

Düğme ve Bağlantı Noktası İşlevleri 8

Çalışma Modu 11

DJI Mimo Uygulaması 12

DJI Mimo Uygulamasına Bağlanma 12

Kamera Görünümü 13

Donanım Yazılımı Güncellemesi 17

Nasıl Güncellenir 17

Depolama 17

Teknik Özellikler 18

© 2021 DJI OSMO Tüm Hakları Saklıdır.

Giriş

3 eksenli stabilizasyona sahip ve dahili bir uzatma çubuğu ile donatılmış olan hafif DJI OM 5 cep telefonunuzun tüm potansiyelini açığa çıkarır. Manyetik katlanabilir tasarım, kurulumu hiç olmadığı kadar kolaylaştırır, taşıma ve depolama kolay olur. DJI OM 5 hem düşey hem yatay olarak çalıştırılabilir ve dik, alttan asılı, yan tutma ve alçak konum modları mükemmel çekimi elde etmenize yardımcı olur. ActiveTrack™ 4.0, Hyperlapse, Timelapse, DynamicZoom ve Pano sayesinde DJI Mimo ile içeriğinizi bir sonraki seviyeye taşıyın. Yepyeni ShotGuides, senaryoya göre adım adım öğreticiler sağlar ve sosyal medyada paylaşabileceğiniz bir video oluşturmanıza yardımcı olur.

Genel Bakış

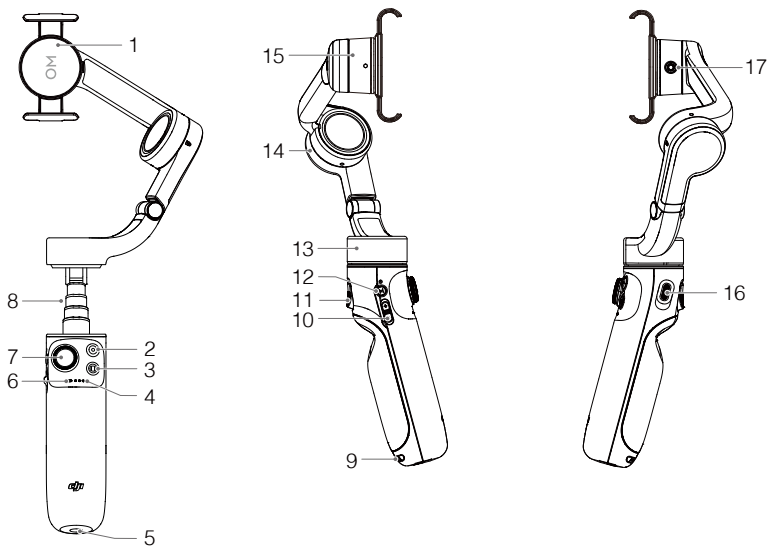

1. Manyetik Telefon Kıskacı 2
2. Deklanşör/Kayıt Düğmesi
3. Değiştirme Düğmesi
4. Batarya Seviyesi Göstergeleri
5. 1/4”-20 UNC Bağlantı Noktası
6. Sistem Durum Göstergesi
7. Kumanda Çubuğu
8. Dahili Uzatma Çubuğu
9. Askı İpi Deliği
10. Yakınlaştırma Kaydırıcı
11. Tetik
12. M Düğmesi
13. Çevirme Motoru
14. Eğme Motoru
15. Yatma Motoru
16. Şarj Bağlantı Noktası (USB-C)
17. M3×0.5 Vida Deliği

 © 2021 DJI OSMO Tüm Hakları Saklıdır.

Başlarken

Şarj Etme

DJI OM 5'i şarj etmek için kabloyu (ürünle verilir) kullanarak, bağlantı noktasına bir USB adaptörü (ürün ile birlikte verilmez) bağlayın. Batarya seviyesi göstergeleri söndüğünde batarya tamamen şarj edilmiştir.

Şarj süresi: 1,5 saat (10 W bir şarj cihazı kullanılarak 25° C ortam sıcaklığında test edilmiştir)

Maksimum çalışma süresi: 6 saat (dengeli ve sabit bir şekilde tutulmuş gimbal ile test edilmiştir. Bu değer sadece referans olarak alınmalıdır)

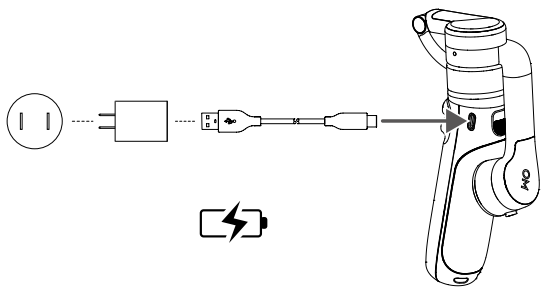

Telefonun Takılması

1. DJI OM 5 paketlendiğinde katlanır. Gimbali gösterildiği gibi açın.

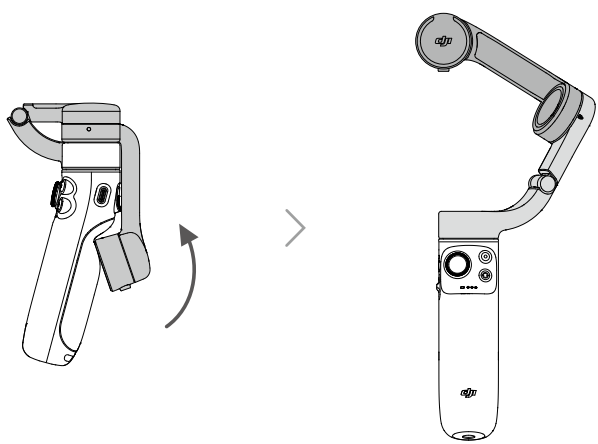

© 2021 DJI OSMO Tüm Hakları Saklıdır.

2. Manyetik telefon kıskacını telefonun merkezine takın. Manyetik telefon kıskacı esnetilebilir. Kamera işareti telefonun kamerasına doğru işaret etmelidir.
3. Telefon kıskacındaki ve telefon kıskacı montaj plakasındaki işaretleri hizalayın. Cep telefonunu DJI OM 5'e takın.

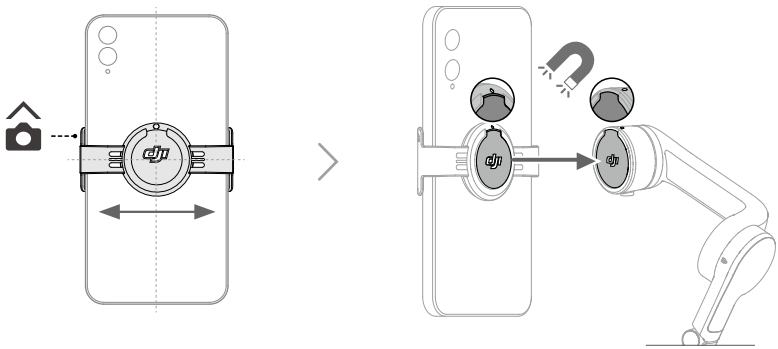

4. DJI OM 5'i açmak için M düğmesini basılı tutun.

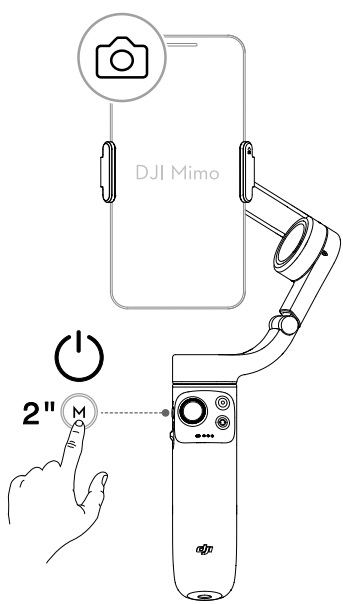

 © 2021 DJI OSMO Tüm Hakları Saklıdır.

5. Dahili uzatma çubuğu 215 mm'ye kadar uzatılabilir ve açı 0 ile 90° arasında ayarlanabilir.

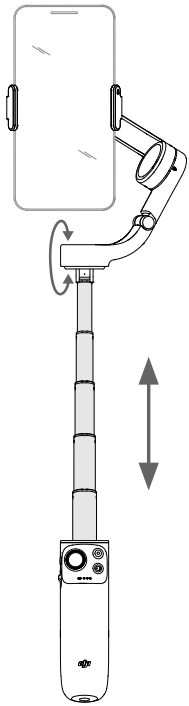

⚠
- Manyetik telefon kıskacının yönünün gösterilen ile aynı şekilde olduğundan ve telefonun ortasında olduğundan emin olun. Aksi takdirde gimbalin performansı etkilenebilir.
- Telefon kıskacını ayarlayın ve telefon gibi düşey durumda olduğundan emin olun.
- 7,5 mm'den daha ince veya 170 g'dan daha hafif bir telefon kullanıyorsanız, optimum performans için ürünle birlikte verilen yükseltici altlığı kullanın.
- DJI OM 5'i çalıştırmadan önce cep telefonunu monte edin. Bir cep telefonu algılanmazsa DJI OM 5 titreşir ve bekleme moduna girer. Bekleme modundan çıkarmak için, cep telefonunu taktıktan sonra herhangi bir düğmeye basın.

© 2021 DJI OSMO Tüm Hakları Saklıdır.

DJI OM 5'in Kullanılması

DJI OM 5 çalıştırıldıktan sonra varsayılan olarak takip moduna girecektir. Gimbal, kumanda çubuğu hareketlerini yumuşak çevirme ve eğme geçişlerine dönüştürür ve doğal titreşimlerin etkisini azaltır. Cep telefonu elle de ayarlanabilir.

Düğme ve Bağlantı Noktası İşlevleri

M Düğmesi

Güç kapalı iken
Bir kez basın: batarya seviyesi kontrolü.
Basın ve tutun: güç verilmesi.

Güç açıkken
Bir kez basın: fotoğraf veya video modu arasında geçiş yapar (varsayılan olarak) veya hızlı ayarlara girer (fonksiyon DJI Mimo'da ayarlanır).
İki kez basın: bekleme moduna girer (çıkmak için herhangi bir düğmeye basın).
Dört kez basın: FPV ve takip modu arasında geçiş yapar.
Basın ve tutun: kapatma.

Deklanşör/Kayıt Düğmesi

Bir kez basın: fotoğraf çekmek veya video kaydını başlatmak ya da durdurmak için.
Basın ve tutun: fotoğraf modundayken çoklu çekim için.

Değiştirme Düğmesi

Bir kez basın: ön ve arka kameralar arasında geçiş.
İki kez basın: yatay ve dikey mod arasında geçiş.

Kumanda Çubuğu

Cep telefonunu eğmek için dikey olarak hareket ettirin. Cep telefonunu çevirmek için yatay olarak hareket ettirin. Kontrol çubuğunun kontrol yönü DJI Mimo'da ayarlanabilir. Kumanda kolu özelliği hızlı ayarları değiştirmek için de ayarlanabilir.

Yakınlaştırma Kaydırıcı

Özneyi büyütmek için kaydırıcıyı + konumuna ve küçültmek için - konumuna getirin. Yakınlaştırmayı bir kez değiştirmek için kaydırıcıyı bir kez itin. Yakınlaştırmayı sürekli değiştirmek için kaydırıcıyı sürekli itin.

 © 2021 DJI OSMO Tüm Hakları Saklıdır.

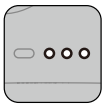

Batarya Seviyesi Göstergeleri

DJI OM 5'in batarya seviyesini gösterir. Ayrıntılar için aşağıdaki tabloya bakın.

Göstergeler aşağıda tanımlanmıştır.

● LED açık. ○ LED kapalı.

☼ LED yanıp sönüyor. ◎ LED hızlı yanıp sönüyor.

Yanıp Sönme Şekilleri	Batarya Seviyesi
● ● ●	Batarya Seviyesi > %65
● ● ☼	%45 < Batarya Seviyesi ≤ %65
● ● ○	%30 < Batarya Seviyesi ≤ %45
● ☼ ○	%20 < Batarya Seviyesi ≤ %30
● ○ ○	%10 < Batarya Seviyesi ≤ %20
☼ ○ ○	%2 < Batarya Seviyesi ≤ %10
◎ ○ ○	Batarya Seviyesi ≤ %2

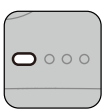

Sistem Durum Göstergesi

Mevcut durumu gösterir.

Yanıp Sönme Şekli	Açıklamalar
Sabit sarı	Bluetooth bağlantısı kesildi
Sabit yeşil	Bluetooth bağlandı
Sarı veya yeşil titreşiyor	Bekleme modu
Dönüşümlü olarak kırmızı ve yeşil yanıp sönüyor	Donanım yazılımı güncelleniyor/donanım yazılımı güncellemesi başarısız
Sabit kırmızı	Gimbal anormalliği (sıcaklık çok düşük veya yüksek veya bataryanın aşırı boş olması gibi)
Üç kez mavi yanıp söner ve ardından sürekli yeşil renkte sabit kalır	FPV moduna girer
Üç kez yeşil yanıp söner ve ardından sürekli yeşil renkte sabit kalır	FPV modundan çıkar

Tetik

Kilit moduna girmek için basın ve tutun. Kilit modundayken, gimbal, kol hareketlerini takip etmez. Kilit modundan çıkmak için bırakın.
ActiveTrack 4.0'ı başlatmak veya durdurmak için bir kez basın (Mimo ile kullanılması gerekir).
Gimbali tekrar merkezlemek için iki kez basın. ActiveTrack 4.0 kullanırken, gimbal kamera görünümünün merkezine tekrar merkezlenir.
Sport moduna girmek için bir kez basın ve sonra basıp basılı tutun. Çıkmak için bırakın. Sport modundayken, hızlı hareketleri yakalamak için gimbalin takip hızı artar.

© 2021 DJI OSMO Tüm Hakları Saklıdır.

Şarj Bağlantı Noktası (USB-C)

Bu bağlantı noktasına bir USB adaptörü bağlayarak DJI OM 5'i şarj edin.

1/4"-20 UNC Bağlantı Noktası

1/4 "-20 UNC bağlantı noktası bir tripod takmak için kullanılabilir.

M3×0.5 Vida Deliği

Dengeleme ağırlıkları takmak için kullanılır. Cep telefonuna kamera merceği veya mikrofon takılıysa dengeleme ağırlıkları kullanılmalıdır. Bu aksesuarların toplam ağırlığının 290 gramdan az olmasına dikkat edin.

Askı İpi Deliği

Askı ipi deliği, bilek kayışı takmak için kullanılabilir.

Kombinasyon İşlemi

DJI OM 5 bağlanamıyor veya bulunamıyorsa Bluetooth bağlantısı sıfırlanabilir. Bluetooth bağlantısını sıfırlamak için geçiş düğmesine, deklanşör/kayıt düğmesine ve tetiğe aynı anda basın. Sistem durumu göstergesi yeşilden sarıya döndüğünde Bluetooth bağlantısı başarıyla sıfırlanır. DJI OM 5'i arayın ve yeniden bağlanın.

⚠ Bekleme modunda üç dakika boyunca herhangi bir işlem yapılmazsa DJI OM 5 otomatik olarak kapanır.

 © 2021 DJI OSMO Tüm Hakları Saklıdır.

Çalışma Modu

Aşağıdaki şekiller, OM 5'i portre modunda kullanırken çalıştırma modlarını göstermektedir. Manzara modunda kullanıldığında aynı işlem modları geçerlidir.

Dik Mod

Dik mod, başka bir kullanıcı girişi olmadan kullanılabilir. Bu modda, cep telefonunu merkezlemek için tetiğe iki kez hızlıca basın.

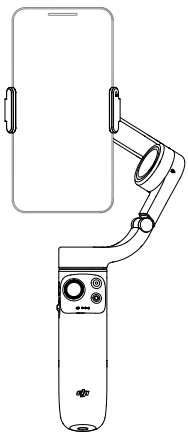

Underslung (Alttan Asılı) Modu

Cep telefonunun daha düşük bir konumdan görüntüleri kolayca yakalayabileceği Underslung (Alttan Asılı) moduna girmek için DJI OM 5'i baş aşağı tutun. Cep telefonunu merkezlemek için tetiğe iki kez basın.

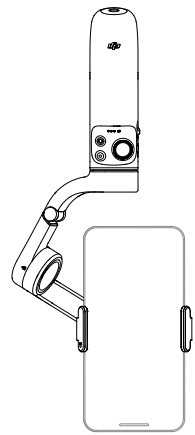

Yan Tutuş Modu

Dik moddan Yan Tutuş moduna geçmek için DJI OM 5'i sağa veya sola 90° döndürün. Cep telefonunu merkezlemek için tetiğe iki kez basın.

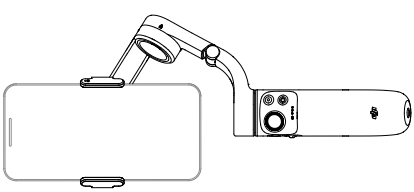

Düşük Konum Modu

Dahili uzatma çubuğunu uzatın ve açıyı, Düşük Konum moduna ayarlayın. Düşük bir açıdan çekim yapmak için, Düşük Konum modunu kullanın.

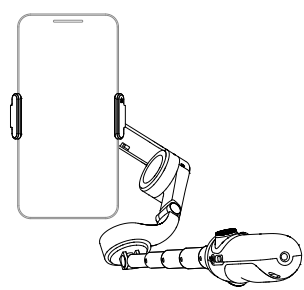

© 2021 DJI OSMO Tüm Hakları Saklıdır.

DJI Mimo Uygulaması

DJI Mimo uygulaması aracılığıyla cep telefonunuzun ekranında canlı bir HD video yayını izleyin. Uygulama ayrıca ShotGuides, Öykü modu, Hyperlapse, Timelapse, ActiveTrack 4.0, DynamicZoom ve Pano'yu kullanmanıza veya sadece birkaç dokunuşla kamera ve gimbal ayarlarını yapılandırmanıza olanak tanır.

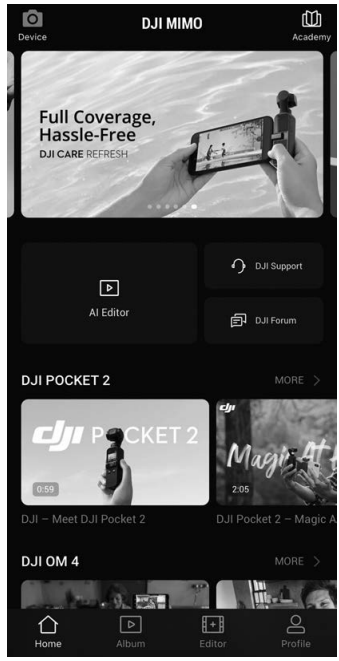

Cihaz: DJI OM 5'e bağlanmak için dokunun. Bağlandığında, DJI Mimo kamera görünüme girer.

Akademi: eğitimleri izlemek ve kılavuzları görüntülemek için dokunun.

AI Editor: fotoğrafları veya videoları düzenlemek için çeşitli şablonlar sağlar.

Ana Ekran: ana ekrana geri dönmek için dokunun.

Albüm: telefondan veya DJI cihazlarından çekimleri yönetin ve görüntüleyin.

Düzenleme: DJI OM 5'ten fotoğrafları veya videoları düzenlemek veya bir mobil cihazdan içe aktarmak ve düzenlemek için dokunun.

Profil: kaydolun veya DJI hesabınızla oturum açın. Çalışmaları ve ayarları görüntüleyin, beğenileri ve takipçileri kontrol edin, diğer kullanıcılara mesajlar gönderin ve DJI Store ile bağlantı kurun.

DJI Mimo Uygulamasına Bağlanma

1. DJI OM 5'i çalıştırın.
2. Cep telefonunda Bluetooth'u etkinleştirin ve DJI Mimo'da önek adı OM 5 olan cihaza bağlanın.
3. Kullanıcıların DJI Mimo'yu ilk kez kullanırken belirli bilgilere erişmelerine olanak vermesi gerekir.

 © 2021 DJI OSMO Tüm Hakları Saklıdır.

Tam bilgi, komut isteminde belirtilecektir. Bir internet bağlantısı gereklidir.

4. Yetki verildikten sonra DJI OM 5 etkinleştirilecek ve uygulama kamera görünümüne girecektir.

⚠ DJI OM 5, Bluetooth ile bağlandığında cep telefonunun kamerasını DJI Mimo olmadan kontrol edebilir. Detaylı bilgi için Cep Telefonu Uygunluk Listesi'ne bakın.

Kamera Görünümü

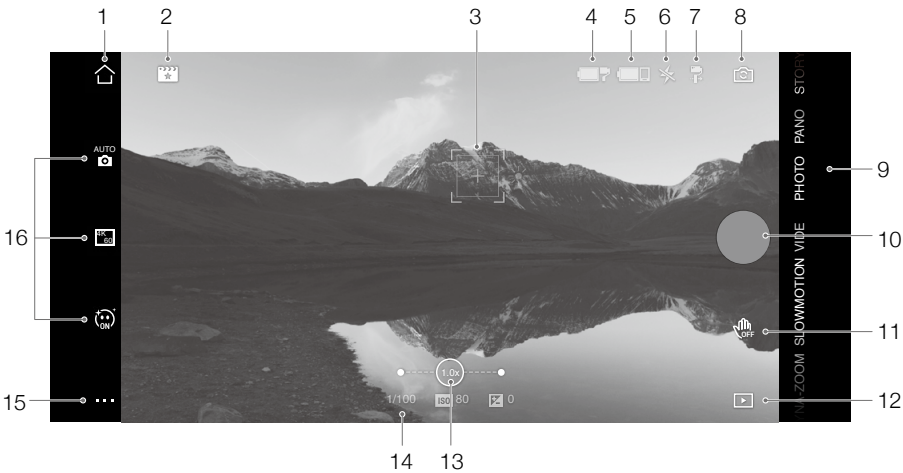

1. Ana Ekran
   ⌂ Ana ekrana geri dönmek için dokunun.

2. ShotGuides
   ShotGuides, senaryoya göre adım adım çekim eğitim videoları sağlar ve kullanıcıların bir video oluşturmasına yardımcı olur.

3. ActiveTrack Seçim Kutusu
   ActiveTrack 4.0, derin öğrenme algoritmalarını kullanarak yüz algılamanın yanı sıra bir baş ve omuz modeliyle insan özneleri izlemek için optimize edilmiştir. Özne, varsayılan olarak kamera görünümünün ortasında kalacaktır. Kamera görünümü elle ayarlanabilir. ActiveTrack 4.0'ı kullanmanın üç yolu vardır:
   a. DJI Mimo'da kamera görünümünde ekrana bir kutu sürükleyin. Öznenin etrafındaki yeşil kutu, ActiveTrack 4.0'ın başarıyla etkinleştirildiğini gösterir. İzlemeyi durdurmak için üst köşedeki X simgesine dokunun.
   b. DJI Mimo'da Mimik Kontrolünü etkinleştirin ve kameraya doğru dururken bir ila iki saniye için bir avuç içi veya V hareketi gösterin. Arka kamera en yakın başı ve omuzları algılar ve özneyi takip etmeye başlar. Ön kamera en yakın yüzü algılar ve özneyi takip etmeye başlar.

© 2021 DJI OSMO Tüm Hakları Saklıdır.

Baş ve omuz takibi ile yüz takibi arasındaki fark, baş ve omuz takibinin 360° takibi desteklemesine karşın yüz takibinin desteklememesidir. Ayrıca, kameraların algılama mesafesi farklıdır. Arka kamera ile hareket arasındaki algılama mesafesi 0,5 ila 4 m'dir ve ön kamera ile hareket arasındaki mesafe 0,5 ila 2 m'dir. ActiveTrack 4.0 ile daha fazla güç tüketimi olabileceğini ve cep telefonunun sıcaklığının artmasına neden olabileceğini unutmayın.

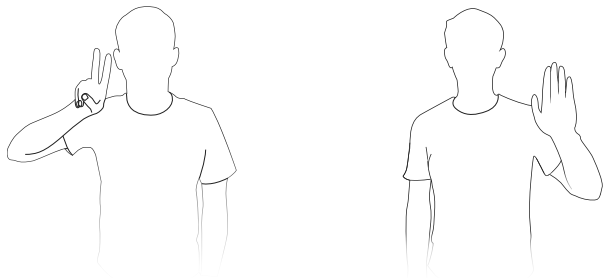

c. ActiveTrack 4.0'ı başlatmak veya durdurmak için tetiğe bir kez basın. ActiveTrack 4.0 kullanırken kamera görünümünü ayarlamak için kumanda çubuğunu hareket ettirin. Kaydı durdurmak için bir avuç içi veya V hareketi yapın.

4. Gimbal Batarya Seviyesi
   Gimbalın mevcut batarya seviyesini gösterir.

5. Cep Telefonu Bataryası Seviyesi
   Cep telefonunun mevcut batarya seviyesini gösterir.

6. Flaş
   Flaş durumunu gösterir.

7. Gimbal Modu
   Mevcut gimbal modunu gösterir: Takip, Eğme Kilitli, FPV veya SpinShot.

8. Ön/Arka Kamera Anahtarı
   Cep telefonunuzun ön ve arka kameraları arasında geçiş yapmak için dokunun.

9. Çekim Modları
   Çekim modunu seçmek için kaydırın.
   Hyperlapse: cep telefonunu hareket ettirirken Timelapse fotoğraf çekmek için etkinleştirin. Başlamak için deklanşöre dokunun.
   Timelapse: dört tür zaman aralıklı çekim vardır (Sabit Açı, L'den R'ye, R'den L'ye ve Özel Hareket). Timelapse'i seçtikten sonra ekranın üst kısmındaki ayarlara dokunun. Sabit Açı, L'den R'ye, R'den L'ye için aralığı ve süreyi ayarlayın ve çekime başlayın. Özel Hareket için dört taneye kadar konum seçin, gimbal sıra ile her konuma hareket edecektir.
   DynamicZoom: Dışarı Hareket ve İçeri Hareket modlarından birini seçin. Bir mod seçtikten sonra, bir özne seçmek için bir kutuyu sürükleyin ve çekime başlamak için deklanşöre dokunun.

 © 2021 DJI OSMO Tüm Hakları Saklıdır.

Ağır Çekim: 4x ve 8x yavaş harekette video çekmek için dokunun.
Video: normal bir video çekmek için dokunun.
Fotoğraf: bir tek fotoğraf çekmek için dokunun. Çoklu çekim için basın ve basılı tutun.
Pano: 3×3, 240° veya CloneMe panorama fotoğrafı çekmek için dokunun.
Hikaye: video kaydetmek için çeşitli şablonlar sağlar.

10. Deklanşör Düğmesi
    ● Fotoğraf çekmek veya video kaydını başlatmak ya da durdurmak için dokunun.

11. Hareket Kontrolü Anahtarı
    OFF Hareket Kontrolü ayarlarına gitmek için dokunun.

12. Yeniden Oynatma
    Fotoğrafları ve videoları ön-izlemek için dokunun.

13. Yaklaştır
    1.0x Ekrana iki parmağınızı yerleştirin ve yakınlaştırmak için birbirinden ayırın veya uzaklaştırmak için birbirine yaklaştırın.

14. Çekim Parametreleri
    1/100 **ISO 80** **0** Deklanşör hızını, ISO ve EV değerlerini görüntüler.

15. Ayarlar
    Kamera Ayarları
    Ayarlar, çekim moduna göre değişir. Flaş, beyaz dengesi ve ızgara ayarlarının yalnızca arka kamera kullanılırken mevcut olduğuna dikkat ediniz. iOS cihazlar için, ön kamera fotoğraf ve video modunda kullanıldığında Selfie Flip kullanılabilir. Android cihazlar için, Selfie Flip yalnız fotoğraf modunda kullanılabilir.

    Gimbal Ayarları
    Gimbal Modu
    a. Takip: çevirme ve eğme eksenleri takip eder.
    b. Eğme Kilitli: sadece çevirme ekseni takip eder.
    c. FPV: çevirme, eğme, ve yatma eksenleri takip eder.
    d. SpinShot: çevirme, eğme, ve yatma eksenleri takip eder. Kumanda çubuğu, yatma ekseni dönüşünü kontrol etmek için kullanılabilir.

    Sport Modu Anahtarı: Sport modunu etkinleştirmek veya devre dışı bırakmak için dokunun. Sport Modundayken, gimbalin takip hızı büyük ölçüde artar. Öznelerin aniden ve yüksek hızlarda hareket ettiği senaryolarda çekim yapmak için uygundur.
    Yakınlaştırma Hızı: yakınlaştırma kaydırıcısını kullanırken yakınlaştırma hızını ayarlamak için dokunun.
    Kumanda Çubuğu Hızı: kumanda çubuğunu kontrol ederken maksimum hızı ayarlamak için dokunun. Hızlı, Orta ve Yavaş seçenekleri vardır.
    Kumanda Çubuğu Kontrol Yönü: Serbest ve Yatay/Dikey arasından seçim yapın. Serbest, gimbalin aynı anda yatay ve dikey yönde kontrol edilmesini sağlar. Yatay/Dikey, gimbalin yatay veya dikey yönde kontrol edilmesini sağlar.

© 2021 DJI OSMO Tüm Hakları Saklıdır.

Çevirme Kontrolünü Ters Çevir: bu özelliği etkinleştirdikten sonra, çevirme ekseni hareket yönü önceki yönün tersidir.
Eğme Kontrolünü Ters Çevir: bu özelliği etkinleştirdikten sonra, eğme ekseni hareket yönü önceki yönün tersidir.
M Düğmesine basın: fotoğraf ve video modu arasında geçiş yapın veya hızlı menüye girin/çıkın. Bu işlev kullanıcı tarafından ayarlanabilir.
Gimbal Otomatik Kalibrasyon: yakındaki manyetik parazitten veya insan hatasından kaynaklanan kaymayı azaltır. Kalibre etmeden önce DJI OM 5'i bir tripod kullanarak düz bir yüzeye yerleştirin. Kalibrasyon sırasında gimbale dokunmayın.
Yatay Gimbal Ayarı: gimbali ayarlamadan önce manyetik telefon kıskacının düz olduğundan emin olun.

Genel Ayarlar
Cihaz Yönetimi, Cihaz Adı, Donanım Yazılımı Sürümü ve Seri Numarası gibi bilgiler içerir.

16. Çekim Parametreleri Ayarı

Çekim Modları	Ayarlar
Hızlı Çekim	Çözünürlük ve FPS, Hız, ISO, Deklanşör ve EV
Timelapse (Hızlandırılmış Çekim)	Çözünürlük ve FPS, Video Çerçeve Hızı, ISO, Deklanşör ve EV
Dinamik Yakınlaştırma	Büyüleyici Efektler, Video Çerçeve Hızı, ISO, Deklanşör ve EV
Ağır Çekim	ISO, Deklanşör ve EV
Video	Büyüleyici Efektler, Video Çerçeve Hızı, ISO, Deklanşör ve EV
Fotoğraflar	Büyüleyici Efektler, Geri Sayım, ISO, Deklanşör ve EV
Pano	3×3, 240° ve CloneMe Pano, Geri Sayım, ISO, Deklanşör ve EV

⚠
- Büyüleyici Efektler etkinleştirildiğinde maksimum video çözünürlüğü 1080p olur.
- Çekim parametresi ayarları cep telefonunu modeline göre değişir. Daha fazla bilgi için Cep Telefonu Uygunluk Listesine (www.dji.com/om-5/downloads) bakın.

 © 2021 DJI OSMO Tüm Hakları Saklıdır.

Donanım Yazılımı Güncellemesi

DJI OM 5 donanım yazılımını güncellemek için DJI Mimo'yu kullanın. Bir güncellemenin tamamlanması yaklaşık üç dakika sürer.

Nasıl Güncellenir

Güncellemeye başlamadan önce batarya seviyesinin en az %15 olduğundan emin olun (en az iki batarya seviyesi göstergesi yanar). DJI OM 5'i mobil cihazınıza bağlayın ve DJI Mimo'yu başlatın. Yeni bir donanım yazılımı güncellemesi mevcut olduğu zaman size bir bilgi mesajı iletilir. Güncellemeyi başlatmak için mobil cihazı internete bağlayın ve ekrandaki talimatları takip edin.

Donanım yazılımını güncellerken DJI Mimo'dan çıkmayın. Ekrandaki uyarılara dikkat edin. Sistem durumu göstergesi değişimli olarak yeşil ve kırmızı yanıp sönecek ve donanım yazılımı güncellemesi başarıyla tamamlandığında sabit yeşil hale gelecektir.

Bir güncelleme başarısız olursa, DJI OM 5'i ve DJI Mimo'yu yeniden başlatın, Bluetooth'a yeniden bağlayın ve tekrar deneyin.

Depolama

DJI OM 5, daha kolay saklama ve taşıma için katlanacak şekilde tasarlanmıştır. Cihazı kapattıktan sonra dahili uzatma çubuğunu tamamen geri çekin ve OM 5'i katladığınızdan emin olun. Çevirme ve eğme eksenini gösterildiği gibi döndürün ve gimbali katlayın. Eksen kolunun işareti, koldaki deliğe girmelidir. Çevirme eksenini gösterildiği şekilde döndürün.

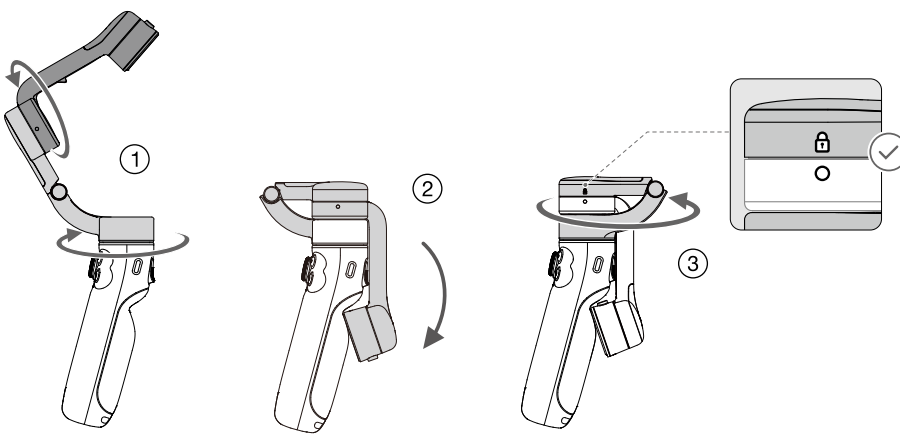

© 2021 DJI OSMO Tüm Hakları Saklıdır.

Teknik Özellikler

İsim	DJI OM 5
Model	OE100
Boyutlar	Katlanmamış: 264,5 × 111,1 × 92,3 mm Katlanmış: 174,7 × 74,6 × 37 mm Dahili uzatma çubuğu uzunluğu: 215 mm
Ağırlık	292 g (gimbal) 34 g (manyetik telefon kıskacı)
Güç Tüketimi	1,2 W (kararlı ve dengeli durum)
Mekanik Aralık	Çevirme: -161,12° ila 172,08° Dönüş: -127,05° ila 208,95° Eğme: -101,46° ila 229,54°
Kontrol Edilebilir En Yüksek Hız	120°/s
Uygun Telefonlar	Ağırlık: 230±60 g Köşegen: ≤ 196 mm (veya ≤ 7,72 inç) Kalınlık: 6,9-10 mm Genişlik: 67-84 mm
Kablosuz Mod	Bluetooth Düşük Enerji 5.0
Aktarım Gücü (EIRP)	≤5 dbm
Çalışma Frekansı	2,400-2,4835 GHz
Pil Türü	Li-Po 2S
Kapasite	1000 mAh
Enerji	7,74 Wh
Gerilim	6-8,8 V
Şarj Sıcaklığı	5° ila 40° C (41° ila 104° F)
Çalışma Sıcaklığı	0° ila 40° C (32° ila 104° F)
Şarj Süresi	1,5 saat (10 W bir şarj cihazı kullanılarak 25° C ortam sıcaklığında ölçülmüştür.)
Çalışma Süresi	6 saat (Gimbal tamamen dengelenmiş olarak ideal koşullar altında)

 © 2021 DJI OSMO Tüm Hakları Saklıdır.

Uygunluk Beyanı

Ürün: DJI OM 5
Model Numarası: OE100
Verilen Aksesuarlar: Ek 1'e bakın
Üreticinin Adı: *SZ DJI OSMO TECHNOLOGY CO.,LTD.*
Üretici Adresi: *4F, Jingkou Community Comprehensive Service Building, No. 83 Bishui Road North, Guangming Street, Guangming District, Shenzhen*

Biz, *SZ DJI OSMO TECHNOLOGY CO.,LTD.*, yukarıda belirtilen ürünün aşağıda belirtilen direktiflerin geçerli gerekliliklerine uygun olduğunu yalnız kendi sorumluluğumuz altıda beyan ederiz:

RED Direktifi:	2014/53/EU
RoHS Değişiklik Direktifi:	2011/65/EU (EU)2015/863
WEEE Direktifi:	2012/19/EU
REACH Yönetmeliği:	2006/1907/EC

Aşağıdaki ortak standartlara ve/veya yönetmeliklere uygun olarak bu ürün bu direktiflere uygunluk değerlendirilmiştir:

Radyo Spektrumu	EN 300 328 V2.2.2
Güvenlik	EN 62368-1: 2014+ A11: 2017
Sağlık	EN 62479: 2010
EMC	EN 301 489-1 V2.2.3 EN 301 489-17 V3.2.4
RoHS	2011/65/EU (EU)2015/863
WEEE	2012/19/EU
REACH	2006/1907/EC

Onaylanmış kuruluş olan SGS Fimko Ltd., onaylanmış kuruluş numarası: 0598, AB tip incelemesini Konsey Direktifi 2014/53/EU Ek III, Modül B'ye uygun şekilde yapmış ve AB tip incelemesi sertifikasını düzenlemiştir: RED-2656

Şunun adına ve namına imzalanmıştır: *SZ DJI OSMO TECHNOLOGY CO.,LTD.*
Yer: Shenzhen, Çin Tarih: 2021.06.28
İsim: Fajia Wang Görev: Certification Manager
İmza: Wang Fajia

CE

Ek 1 Aksesuarlar

Öğe	**Model Numarası**	**Miktar**	**Yazılım***	**Not**
DJI OM 5	OE100	1	V01.00.00.00	Essential
Micro USB Cable	/	1	/	Accessory

*Not: Ürün piyasaya sürüldükten sonra sorunları gidermek ve performansı iyileştirmek için üretici tarafından güncelleştirilmiş yazılım yayınlanacaktır. Üretici tarafından yayınlanan tüm güncelleştirilmiş sürümlerin geçerli yönetmeliklere uygun olduğu doğrulanmıştır. Tüm RF parametreleri (örneğin, RF gücü, frekansı) son kullanıcılar tarafından erişilebilir değildir ve hiç bir üçüncü tarafça değiştirile

Garanti Şartları

1-Garanti süresi, malın teslim tarihinden itibaren başlar ve 2 yıldır.
2-Malın bütün parçaları dahil olmak üzere tamamı garanti kapsamındadır.
3-Malın ayıplı olduğunun anlaşılması durumunda tüketici, 6502 sayılı Tüketicinin Korunması Hakkında Kanunun 11 inci maddesinde yer alan;
a- Sözleşmeden dönme,
b- Satış bedelinden indirim isteme,
c- Ücretsiz onarılmasını isteme,
ç- Satılanın ayıpsız bir misli ile değiştirilmesini isteme, haklarından birini kullanabilir.
4-Tüketicinin bu haklardan ücretsiz onarım hakkını seçmesi durumunda satıcı; işçilik masrafı, değiştirilen parça bedeli ya da başka herhangi bir ad altında hiçbir ücret talep etmeksizin malın onarımını yapmak veya yaptırmakla yükümlüdür. Tüketici ücretsiz onarım hakkını üretici veya ithalatçıya karşı da kullanabilir. Satıcı, üretici ve ithalatçı tüketicinin bu hakkını kullanmasından müteselsilen sorumludur.
5-Tüketicinin, ücretsiz onarım hakkını kullanması halinde malın;
- Garanti süresi içinde tekrar arızalanması,
- Tamiri için gereken azami sürenin aşılması,
- Tamirinin mümkün olmadığının, yetkili servis istasyonu, satıcı, üretici veya ithalatçı tarafından bir raporla belirlenmesi durumlarında;
tüketici malın bedel iadesini, ayıp oranında bedel indirimini veya imkân varsa malın ayıpsız misli ile değiştirilmesini satıcıdan talep edebilir. Satıcı, tüketicinin talebini reddedemez. Bu talebin yerine getirilmemesi durumunda satıcı, üretici ve ithalatçı müteselsilen sorumludur.
6-Malın tamir süresi 20 iş gününü geçemez. Bu süre, garanti süresi içerisinde mala ilişkin arızanın yetkili servis istasyonuna veya satıcıya bildirimi tarihinde, garanti süresi dışında ise malın yetkili servis istasyonuna teslim tarihinden itibaren başlar.Malın arızasının 10 iş günü içerisinde giderilememesi halinde, üretici veya ithalatçı; malın tamiri tamamlanıncaya kadar, benzer özelliklere sahip başka bir malı tüketicinin kullanımına tahsis etmek zorundadır. Malın garanti süresi içerisinde arızalanması durumunda, tamirde geçen süre garanti süresine eklenir.
7-Malın kullanma kılavuzunda yer alan hususlara aykırı kullanılmasından kaynaklanan arızalar garanti kapsamı dışındadır.
8-Tüketici, garantiden doğan haklarının kullanılması ile ilgili olarak çıkabilecek uyuşmazlıklarda yerleşim yerinin bulunduğu veya tüketici işleminin yapıldığı yerdeki Tüketici Hakem Heyetine veya Tüketici Mahkemesine başvurabilir.
9-Satıcı tarafından bu Garanti Belgesinin verilmemesi durumunda, tüketici Gümrük ve Ticaret Bakanlığı Tüketicinin Korunması ve Piyasa Gözetimi Genel Müdürlüğüne başvurabilir.

karacasulu

Garanti Belgesi

ÜRETİCİ FİRMA

ÜNVAN	: DJI
ADRES	: 4th Floor, West Wing, Skyworth Semiconductor Design Building, No.18 Gaoxin South 4th Ave, Nanshan District, Shenzhen, China, 518057
TEL	: +86 0755 26656677

İTHALATÇI FİRMA / YETKİLİ TEKNİK SERVİS:

ÜNVANI	: KARFO KARACASULU DIŞ TİCARET A.Ş.
ADRESİ	: Hoca Paşa Mah. Ebusuud Cad. No:41 Sirkeci, İSTANBUL 34110
TEL	: 0212 4556700
FAKS	: 0212 5224343
GARANTİ SÜRESİ	: 2 YIL

karacasulu

ÜRETİCİ FİRMA

DJI
4th Floor, West Wing, Skyworth Semiconductor
Design Building,
No.18 Gaoxin South 4th Ave, Nanshan District,
Shenzhen,
China, 518057
TEL: +86 0755 26656677

YETKİLİ TEKNİK SERVİS

KARFO KARACASULU DIŞ TİC. A.Ş.
Hoca Paşa Mah. Ebusuud Cad. No:41
Sirkeci, Istanbul 34110
Tel: +90 212 455 67 00

İTHALATÇI FİRMA

KARFO KARACASULU DIŞ TİC. A.Ş.
Hoca Paşa Mah. Ebusuud Cad. No:41
Sirkeci, Istanbul 34110
Tel: +90 212 455 67 00

karacasulu

DJI Desteği
http://www.dji.com/support

karacasulu

Bu içerik değiştirilebilir.

En yeni sürümü aşağıdaki adresten indirin
http://www.dji.com/mini-3-pro

Bu belge hakkında sorularınız varsa, lütfen **DocSupport@dji.com** adresine bir mesaj göndererek DJI ile iletişime geçin.

DJI'ın ticari bir markasıdır.
Copyright © 2022 DJI Tüm Hakları Saklıdır.

Bu içerik değiştirilebilir.

En yeni sürümü aşağıdaki adresten indirin
www.dji.com/om-5/downloads

OSMO, DJI OSMO'nun ticari bir markasıdır.
Telif Hakkı © 2021 DJI OSMO Tüm Hakları Saklıdır.