OM 4

Kullanım Kılavuzu

V1.2 2020.10

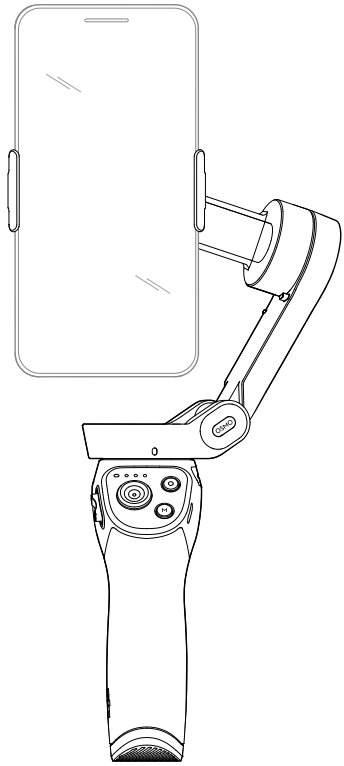

Anahtar Kelime Arama

Bir konuyu bulmak için “batarya” ve “takma” gibi anahtar kelimeleri arayın. Bu kılavuzu okumak için Adobe Acrobat Reader kullanıyorsanız, bir arama başlatmak için Windows’ta Ctrl+F’ye veya Mac’te Command+F’ye basın.

Bir Konu Başlığına Gitme

Konu başlıklarının tamamının listesini içindekiler tablosunda görebilirsiniz. Bir bölüme girmek için ilgili konu başlığına tıklayın.

Bu Belgeyi Yazdırma

Bu belge, yüksek çözünürlüklü yazdırmayı destekler.

Bu Kılavuzun Kullanımı

Açıklamalar

Önemli İpuçları

Kullanmadan Önce

DJI OM 4’ü kullanmadan önce aşağıdaki belgeleri okuyun:
1. Yasal Uyarılar ve Güvenlik Yönergeleri
2. Hızlı Başlangıç Kılavuzu
3. Kullanım Kılavuzu

Resmi DJI web sitesindeki (www.dji.com/om-4/tutorials) veya DJI Mimo uygulamasındaki tüm eğitim videolarını izlemeniz önerilir. İlk kez kullanmadan önce yasal uyarıları ve güvenlik yönergelerini ve hızlı başlangıç kılavuzunu okuyun. Daha fazla bilgi için lütfen bu kullanım kılavuzuna bakın.

DJI Mimo Uygulamasını indir

QR kodunu tarayın veya App store’da veya Google Play’de DJI Mimo’yu aratın.

DJI Mimo iOS sürümü iOS v11.0 ve üstü ile uyumludur. DJI Mimo’nun Android sürümü Android v7.0 ve üstü ile uyumludur.

 © 2020 DJI OSMO Tüm Hakları Saklıdır.

İçindekiler

Bu Kılavuzun Kullanımı 2

Açıklamalar 2

Kullanmadan Önce 2

DJI Mimo Uygulamasını indir 2

Giriş 4

Genel Bakış 4

Başlarken 5

Şarj Etme 5

Telefonun Takılması 5

DJI OM 4'ün Kullanılması 8

Düğme ve Bağlantı Noktası İşlevleri 8

Çalışma Modu 10

DJI Mimo Uygulaması 11

DJI Mimo Uygulamasına Bağlanma 11

Kamera Görünümü 12

Donanım Yazılımı Güncellemesi 16

Nasıl Güncellenir 16

Depolama 16

Teknik Özellikler 17

© 2020 DJI OSMO Tüm Hakları Saklıdır.

Giriş

3 eksenli stabilizasyon ile donatılmış olan DJI OM 4, cep telefonunuzu stabilize ve net görüntü sağlayabilen bir kameraya dönüştürür. Katlanabilir tasarım DJI OM 4'ü taşımayı ve saklamayı elverişli hale getirirken, telefon için yepyeni manyetik bağlantı, kullanımı daha da kolaylaştırır. Hafif ve ergonomik DJI OM 4, sorunsuz şekilde video oluşturmayı parmaklarınızın ucuna getirir. DJI Mimo aracılığıyla kullanılabilen ActiveTrack™ 3.0, Hyperlapse, Timelapse, Dynamic-Zoom, Pano ve Hikaye modu gibi özelliklerle yaratıcılık elde edin.

Genel Bakış

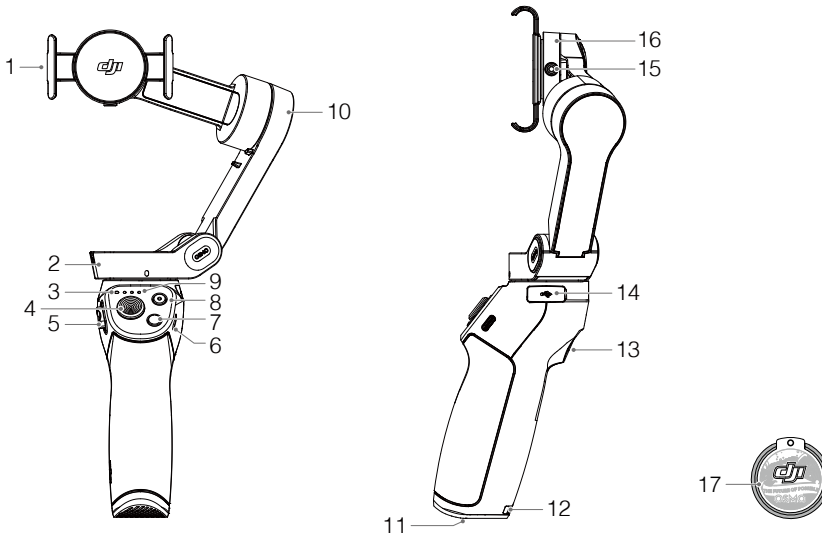

1. Manyetik Telefon Kıskacı
2. Çevirme Motoru
3. Sistem Durum Göstergesi
4. Kumanda çubuğu
5. Yakınlaştırma Kaydırıcı
6. Şarj Bağlantı Noktası (USB-C)
7. Güç/M Düğmesi
8. Deklanşör/Kayıt Düğmesi
9. Batarya Seviyesi Göstergeleri
10. Eğme Motoru
11. 1/4”-20 UNC Bağlantı Noktası
12. Askı İpi Deliği
13. Tetik
14. USB-A Bağlantı Noktası
15. M3×0.5 Vida Deliği
16. Yatma Motoru
17. Manyetik Halka Tutucu

 © 2020 DJI OSMO Tüm Hakları Saklıdır.

Başlarken

Şarj Etme

DJI OM 4'ü şarj etmek için kabloyu (ürünle verilir) kullanarak, bağlantı noktasına bir USB adaptörü (ürün ile birlikte verilmez) bağlayın. Batarya seviyesi göstergeleri söndüğünde batarya tamamen şarj edilmiştir.
Şarj süresi: 2,5 saat (10 W bir şarj cihazı kullanılarak of 25 °C ortam sıcaklığında test edilmiştir)
Maksimum çalışma süresi: 15 saat (Dengeli ve sabit bir şekilde tutulmuş gimbal ile test edilmiştir. Bu değer sadece referans olarak alınmalıdır)

DJI OM 4 bir power bank olarak kullanılabilir. Cep telefonunuzu USB-A bağlantı noktasına bağlayın. DJI OM 4 açıksa, cep telefonu şarj olmaya başlar. DJI OM 4 kapalıysa, şarj etmeye başlamak için M düğmesine bir kez basın.

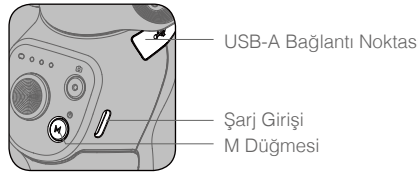

Telefonun Takılması

1. Sağlanan manyetik telefon kıskacı ve manyetik halka tutucu, DJI OM 4 ürününe bir telefon monte etmek için kullanılabilir.

   Manyetik Telefon Kıskacının Kullanılması: manyetik telefon kıskacını telefonun ortasına takın.

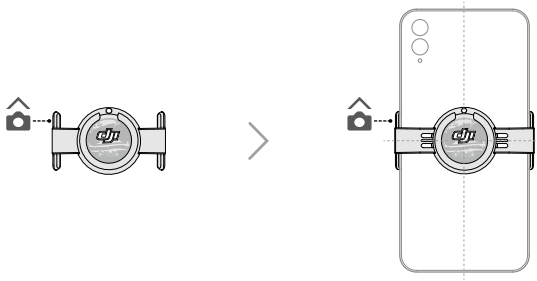

⚠
- Manyetik telefon kıskacının yönünün gösterildiği şekilde olduğundan ve telefonun ortasında olduğundan emin olun. Aksi takdirde gimbalin performansı etkilenebilir.
- Telefon kıskacını ayarlayın ve telefon gibi dikey olduğundan emin olun.
- 7,5 mm'den daha ince veya 160 g'dan daha hafif bir telefon kullanıyorsanız, en iyi performans için, ürünle birlikte verilen yükseltici altlığı kullanın.

© 2020 DJI OSMO Tüm Hakları Saklıdır.

Manyetik Halka Tutucunun Kullanılması:

- Manyetik halka tutucuyu, sadece DJI OM 4 tarafından desteklenen telefonlara takın. Daha fazla bilgi için www.dji.com/om-4 adresindeki DJI OM 4 Cep Telefonu Uygunluk Listesine bakın.
- Manyetik halka tutucuyu hiçbir cep telefonu kılıfına TAKMAYIN. Aksi takdirde gimbalin performansı etkilenebilir.
- Çıkartma ve cep telefonu arasında hava boşluğu olmadığından emin olun. Aksi takdirde cep telefonu düşebilir.

Manyetik halka tutucuyu cep telefonunun ortasına takmak için aşağıdaki adımları izleyin.

① Cep telefonunun arkasını temizlemek için ıslak mendil kullanın ve ardından kuru mendil ile kurulayın. Çıkartmayı cep telefonunun arkasında orta kısma yapıştırın.
② Hizalama kılavuzunu cep telefonunun arkasına yerleştirin. Cep telefonunun ortasını bulmak için hizalama kılavuzunun yerini ayarlayın.
③ Manyetik halka tutucuyu cep telefonunun arkasına takın. Sıkıca takıldığından emin olun.
④ Hizalama kılavuzunu çıkarın. Cep telefonunu manyetik halka tutucusu ile DJI OM 4'e takmadan önce 12 saat bekleyin.

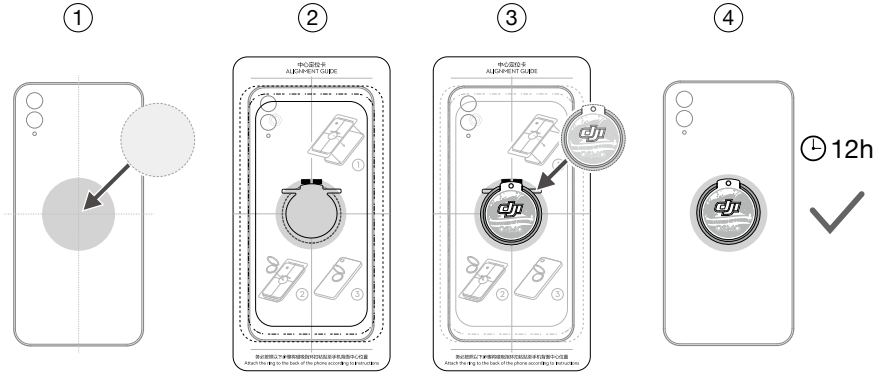

 © 2020 DJI OSMO Tüm Hakları Saklıdır.

2. Telefon kıskacının veya halka tutucunun ve montaj plakasının üzerindeki işaretleri hizalayın. Cep telefonunu DJI OM 4 ürününe takın.

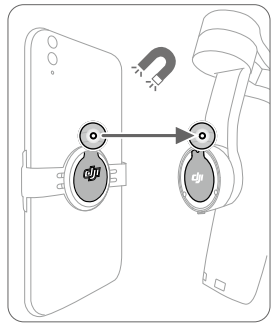

3. Katlanmış durumdaki DJI OM 4'ü açın ve çalıştırmak M düğmesine basın ve basılı tutun.

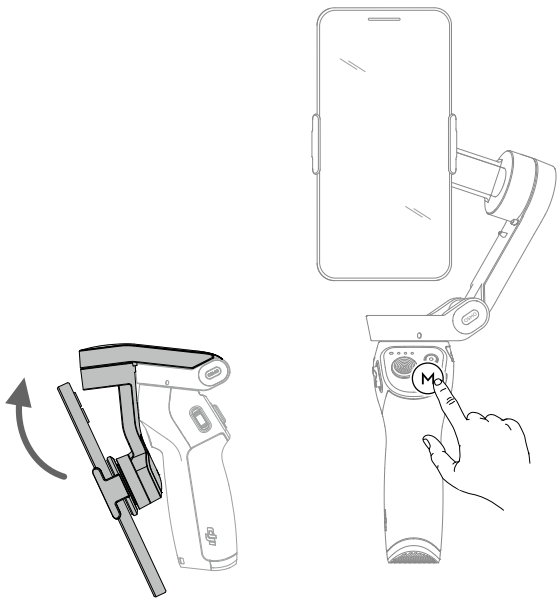

⚠ DJI OM 4'ü çalıştırmadan önce cep telefonunuzu monte edin. Bir cep telefonu algılanmazsa DJI OM 4 titreşir ve bekleme moduna girer. Bekleme modundan çıkarmak için, cep telefonunu taktıktan sonra herhangi bir düğmeye basın.

© 2020 DJI OSMO Tüm Hakları Saklıdır.

DJI OM 4'ün Kullanılması

DJI OM 4 çalıştırıldıktan sonra varsayılan olarak takip moduna girecektir. Gimbal, kumanda çubuğu hareketlerini yumuşak çevirme ve eğme geçişlerine dönüştürür ve doğal titreşimlerin etkisini azaltır.

Cep telefonu elle de ayarlanabilir.

Düğme ve Bağlantı Noktası İşlevleri

M Düğmesi

Güç kapalı İken
Bir kez basın: batarya seviyesi kontrolü.
Basın ve bir kez bip sesi verinceye kadar tutun: gücün açılması.

Güç Açık İken
Bir kez basın: fotoğraf ve video modu arasında geçiş (bu varsayılan ayardır ve DJI Mimo'da değiştirilebilir.)
İki kez basın: yatay ve dikey mod arasında geçiş.
Basın ve bir kez bip sesi verinceye kadar tutun: bekleme moduna giriş veya çıkış.
Basın ve iki kez bip sesi verinceye kadar tutun: gücün kapatılması.

Deklanşör/Kayıt Düğmesi

Fotoğraf çekmek veya video kaydını başlatmak ya da durdurmak için bir kez basın. Fotoğraf modundayken çoklu çekim için basın ve basılı tutun.

Batarya Seviyesi Göstergeleri

DJI OM 4'ün batarya seviyesini gösterir.

Sistem Durum Göstergesi

Mevcut durumu gösterir.

Yanıp Sönme Şekli	Açıklamalar
Sabit sarı	Bluetooth bağlantısı kesildi
Sabit yeşil	Bluetooth bağlandı
Sarı veya yeşil titreşiyor	Bekleme modu
Dönüşümlü olarak kırmızı ve yeşil yanıp sönüyor	Donanım yazılımı güncelleniyor/donanım yazılımı güncellemesi başarısız
Sabit kırmızı	Gimbal anormalliği (sıcaklık çok düşük veya yüksek veya bataryanın aşırı boş olması gibi)

Kumanda çubuğu

Cep telefonunu eğmek için dikey olarak hareket ettirin. Cep telefonunu çevirmek için yatay olarak hareket ettirin. Kontrol çubuğunun kontrol yönü DJI Mimo'da ayarlanabilir.

 © 2020 DJI OSMO Tüm Hakları Saklıdır.

Yakınlaştırma Kaydırıcı

Özneyi büyütmek için kaydırıcıyı T konumuna ve küçültmek için W konumuna getirin. Yakınlaştırmayı bir kez değiştirmek için kaydırıcıyı bir kez itin. Yakınlaştırmayı sürekli değiştirmek için kaydırıcıyı sürekli itin.

Tetik

Kilit moduna girmek için basın ve tutun. Kilit modundayken, gimbal, kol hareketlerini takip etmez. Kilit modundan çıkmak için bırakın.

ActiveTrack 3.0'ı başlatmak veya durdurmak için bir kez basın.

Gimbali tekrar merkezlemek için iki kez basın. ActiveTrack 3.0 kullanırken, gimbal kamera görünümünün ortasına tekrar merkezlenir.

Ön ve arka kameralar arasında geçiş yapmak için üç kez basın.

Sport moduna girmek için bir kez basın ve sonra basıp basılı tutun. Çıkmak için bırakın. Sport modundayken, hızlı hareketleri yakalamak için gimbalin takip hızı artar.

Şarj Bağlantı Noktası (USB-C)

Bu bağlantı noktasına bir USB adaptörü bağlayarak DJI OM 4'ü şarj edin.

USB-A Bağlantı Noktası

USB-A bağlantı noktası, cep telefonlarını şarj etmek için kullanılabilir.

1/4”-20 UNC Bağlantı Noktası

1/4 "-20 UNC bağlantı noktası bir tripod takmak için kullanılabilir.

M3×0.5 Vida Deliği

Dengeleme ağırlıkları takmak için kullanılır. Cep telefonuna kamera merceği veya mikrofon takılıysa dengeleme ağırlıkları kullanılmalıdır. Bu aksesuarların toplam ağırlığının 290 gramdan az olmasına dikkat edin.

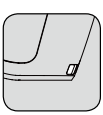

Askı İpi Deliği

Askı ipi deliği, bilek kayışı takmak için kullanılabilir.

Kombinasyon İşlemi

DJI OM 4 bağlanamıyor veya bulunamıyorsa Bluetooth bağlantısı sıfırlanabilir. Bluetooth bağlantısını sıfırlamak için M düğmesine, deklanşöre ve tetiğe aynı anda basın. Sistem durumu göstergesi yeşilden sarıya döndüğünde Bluetooth bağlantısı başarıyla sıfırlanır. DJI OM 4'ü arayın ve yeniden bağlanın.

⚠ Bekleme modunda 10 dakika boyunca herhangi bir işlem yapılmazsa DJI OM 4 otomatik olarak kapanır.

© 2020 DJI OSMO Tüm Hakları Saklıdır.

Çalışma Modu

Aşağıdaki şekiller, OM 4'ü manzara modunda kullanırken çalıştırma modlarını göstermektedir. Portre modunda kullanıldığında aynı işlem modları geçerlidir.

Dik Mod

Dik mod, abşka bir kullanıcı girişi olmadan kullanılabilir. Bu modda cep telefonunu merkezlemek için M düğmesine iki kez hızlıca basın.

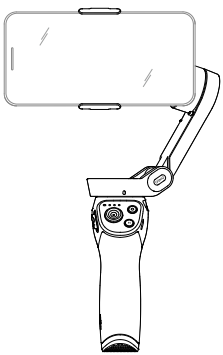

Underslung (Alttan Asılı) Modu

Asılı moduna girmek için DJI OM 4'ü baş aşağı tutun; bu modda cep telefonu daha düşük bir konumdan kolayca görüntü yakalayabilir.

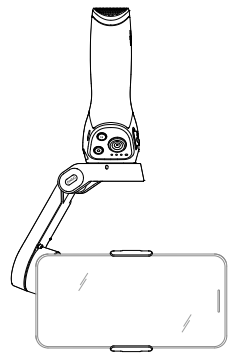

Yan Tutuş Modu

Dik moddan Yan Tutuş moduna geçmek için DJI OM 4'ü 90° sağa veya sola döndürün.

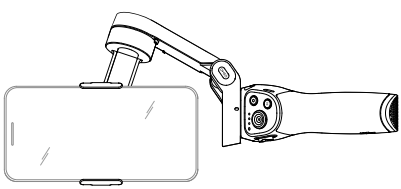

Düşük Konum Modu

Düşük Konum Moduna girmek için tetiğe basıp basılı tutun ve ardından DJI OM 4'ü öne eğin. Eğme açısı genişleyerek düşük bir konumdan çekim yapmaya daha elverişli hale getirir.

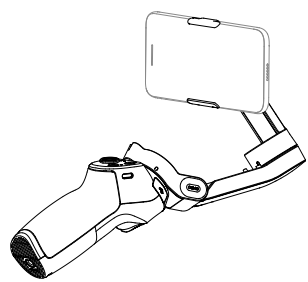

 © 2020 DJI OSMO Tüm Hakları Saklıdır.

DJI Mimo Uygulaması

DJI Mimo uygulaması aracılığıyla cep telefonunuzun ekranında canlı bir HD video yayını izleyin. Uygulama aynı zamanda Hyperlapse, Timelapse, ActiveTrack 3.0, DynamicZoom, Pano ve Hikaye modunu kullanmanıza veya sadece birkaç dokunuşla kamera ve gimbal ayarlarını yapılandırmanıza olanak tanır.

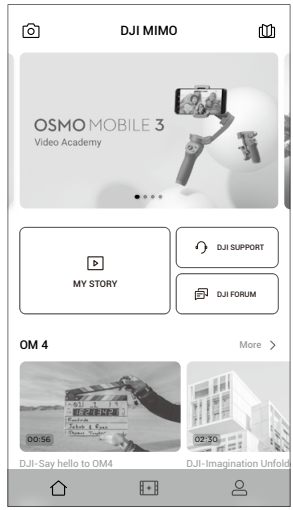

Kamera Görünümü: DJI OM 4'e bağlanmak için dokunun . Bağlandığında, DJI Mimo kamera görünüme girer.

Akademi: eğitimleri izlemek ve kılavuzları görüntülemek için dokunun.

MY STORY Hikayem: fotoğrafları veya videoları düzenlemek için birkaç şablon sağlar.

Ana Ekran: ana ekrana geri dönmek için dokunun.

Düzenle: DJI OM 4'teki fotoğrafları veya videoları düzenlemek veya bir mobil cihazdan içe aktararak düzenlemek için dokunun.

Profil: kaydolun veya DJI hesabınızla oturum açın. Çalışmaları ve ayarları görüntüleyin, beğenileri ve takipçileri kontrol edin, diğer kullanıcılara mesajlar gönderin ve DJI Store ile bağlantı kurun.

DJI Mimo Uygulamasına Bağlanma

1. DJI OM 4'ü çalıştırın.
2. Cep telefonunda Bluetooth'u etkinleştirin ve DJI Mimo'da önek adı OM 4 olan cihaza bağlanın.
3. DJI Mimo'yu ilk kez kullanırken, DJI Mimo üzerinden DJI OM 4'ü etkinleştirmek gerekir. Etkinleştirmek için talimatları takip edin. DJI OM 4'ü etkinleştirirken kaydolun veya bir DJI hesabına giriş yapın. Bütün bu süreç boyunca internete bağlı olduğunuzdan emin olun.
4. Etkinleştirme tamamlandıktan sonra kamera görünümüne girin.

⚠ DJI OM 4, Bluetooth ile bağlandığında cep telefonunun kamerasını DJI Mimo olmadan kontrol edebilir. Detaylı bilgi için Cep Telefonu Uygunluk Listesi'ne bakın.

© 2020 DJI OSMO Tüm Hakları Saklıdır.

Kamera Görünümü

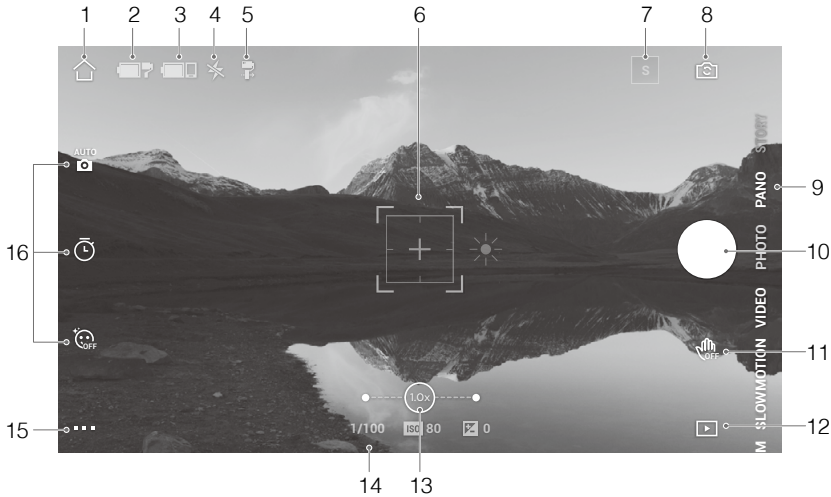

1. Ana Ekran
   : Ana ekrana geri dönmek için dokunun.

2. Gimbal Batarya Seviyesi
   : Gimbalin mevcut batarya seviyesini gösterir.

3. Cep Telefonu Bataryası Seviyesi
   : Cep telefonunun mevcut batarya seviyesini gösterir.

4. Flaş
   : Flaş durumunu gösterir.

5. Gimbal Modu
   : Mevcut gimbal modunu gösterir: Takip, Eğme Kilitli, FPV veya SpinShot.

6. ActiveTrack Seçim Kutusu
   : ActiveTrack 3.0, derin öğrenme algoritmaları kullanılarak yüz algılama ile birlikte bir baş ve omuz modeliyle insan özneleri izlemek için optimize edilmiştir. Özne, varsayılan olarak kamera görünümünün ortasında kalacaktır. Kamera görünümü elle ayarlanabilir. ActiveTrack 3.0'ü kullanmanın üç yolu vardır:

   a. DJI Mimo'da kamera modunda ekrana bir kutu sürükleyin. Öznenin etrafındaki yeşil bir kutu, ActiveTrack 3.0'ın başarıyla etkinleştirildiğini gösterir. İzlemeyi durdurmak için üst köşedeki X simgesine dokunun.
   b. DJI Mimo'da Mimik Kontrolünü etkinleştirin ve kameraya doğru dururken bir ila iki saniye için bir avuç içi veya V hareketi gösterin. Arka kamera en yakın başı ve omuzları algılar

 © 2020 DJI OSMO Tüm Hakları Saklıdır.

ve özneyi takip etmeye başlar. Ön kamera en yakın yüzü algılar ve özneyi takip etmeye başlar.

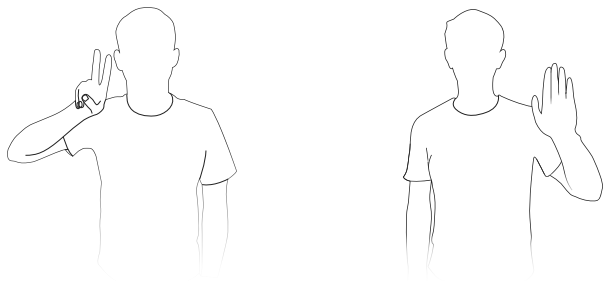

Baş ve omuz takibi ile yüz takibi arasındaki fark, baş ve omuz takibinin 360° takibi desteklemesine karşın yüz takibinin desteklememesidir. Ayrıca, kameraların algılama mesafesi farklıdır. Arka kamera ile hareket arasındaki algılama mesafesi 0,5 ila 4 m'dir ve ön kamera ile hareket arasındaki mesafe 0,5 ila 2 m'dir. ActiveTrack 3.0 ile daha fazla güç tüketimi olabileceğini ve cep telefonunun sıcaklığının artmasına neden olabileceğini unutmayın.

c. ActiveTrack 3.0'ı başlatmak veya durdurmak için tetiğe bir kez basın. ActiveTrack 3.0 kullanırken kamera görünümünü ayarlamak için kumanda çubuğunu hareket ettirin. Kaydı durdurmak için bir avuç içi veya V haeketi yapın.

7. Hikaye Modu
   : Hikaye modu, video kaydetmek için çeşitli şablonlar sağlar. Çekimi bitirdiğinizde, seçilen şablona göre otomatik olarak bir video oluşturulur.

8. Ön/Arka Kamera Anahtarı
   : Cep telefonunuzun ön ve arka kameraları arasında geçiş yapmak için dokunun.

9. Çekim Modları
   Çekim modunu seçmek için kaydırın.

   Hyperlapse: cep telefonunu hareket ettirirken Timelapse fotoğraf çekmek için etkinleştirin. Başlamak için deklanşöre dokunun.

   Timelapse: iki tür Tipelapse vardır: Konum ve Yol. Timelapse'i seçtikten sonra, ekranın üst kısmındaki ayarlara dokunun. Konum Timelapse için mesafeyi ve süreyi ayarlayın ve çekime başlayın. Yol Timelapse için, dört taneye kadar konum seçilebilir ve gimbal sırayla konumlar arasında hareket eder.

   DynamicZoom: Dışarı Hareket ve İçeri Hareket modlarından birini seçin. Bir mod seçtikten sonra, bir özne seçmek için bir kutuyu sürükleyin ve çekime başlamak için deklanşöre dokunun.

   Ağır Çekim: 8x ağır çekimde video çekmek için dokunun.

   Video: normal bir video çekmek için dokunun.

© 2020 DJI OSMO Tüm Hakları Saklıdır.

Fotoğraf: bir tek fotoğraf çekmek için dokunun. Çoklu çekim için basın ve basılı tutun.

Pano: 3x3, 240° veya CloneMe panorama fotoğrafı çekmek için dokunun.

Hikaye: video kaydetmek için çeşitli şablonlar sağlar.

10. Deklanşör Düğmesi
    ● : Fotoğraf çekmek veya video kaydını başlatmak ya da durdurmak için dokunun.

11. Hareket Kontrolü Anahtarı
    OFF : Hareket Kontrolü ayarlarına gitmek için dokunun.

12. Yeniden Oynatma
    ▶ : Fotoğrafları ve videoları ön-izlemek için dokunun.

13. Yaklaştır
    1.0x : Ekrana iki parmağınızı yerleştirin ve yakınlaştırmak için birbirinden ayırın veya uzaklaştırmak için parmaklarınızı birbirine yaklaştırın.

14. Çekim Parametreleri
    1/100 **ISO 80** **0** : Deklanşör hızını, ISO ve EV değerlerini görüntüler (yalnızca iOS için).

15. Ayarlar ▪▪▪
    : Kamera Ayarları
    Flaş, beyaz dengesi ve ızgara ayarlarının yalnızca arka kamera kullanılırken mevcut olduğuna dikkat ediniz. Selfie Flip yalnızca fotoğraf modunda ön kamera kullanılırken mevcuttur.

    : Gimbal Ayarları
    Gimbal Modu:
    a. Takip: çevirme ve eğme eksenleri takip eder.
    b. Eğme Kilitli: sadece çevirme ekseni takip eder.
    c. FPV: çevirme, eğme, ve yatma eksenleri takip eder.
    d. SpinShot: çevirme, eğme, ve yatma eksenleri takip eder. Kumanda çubuğu, yatma ekseni dönüşünü kontrol etmek için kullanılabilir.

    Sport Modu Anahtarı: Sport modunu etkinleştirmek veya devre dışı bırakmak için dokunun. Sport Modundayken, gimbalin takip hızı büyük ölçüde artar. Öznelerin aniden ve yüksek hızlarda hareket ettiği senaryolarda çekim yapmak için uygundur.

    Yakınlaştırma Hızı: yakınlaştırma kaydırıcısını kullanırken yakınlaştırma hızını ayarlamak için dokunun.

    Kumanda Çubuğu Hızı: kumanda çubuğunu kontrol ederken maksimum hızı ayarlamak için dokunun. Hızlı, Orta ve Yavaş seçenekleri vardır.

    Kumanda Çubuğu Kontrol Yönü: Serbest ve Yatay/Dikey arasından seçim yapın. Serbest, gimbalin aynı anda yatay ve dikey yönde kontrol edilmesini sağlar. Yatay/Dikey, gimbalin yatay veya dikey yönde kontrol edilmesini sağlar.

    Çevirme Kontrolünü Ters Çevir: bu özelliği etkinleştirdikten sonra, çevirme ekseni hareket yönü önceki yönün tersidir.

    Eğme Kontrolünü Ters Çevir: bu özelliği etkinleştirdikten sonra, eğme ekseni hareket yönü önceki yönün tersidir.

 © 2020 DJI OSMO Tüm Hakları Saklıdır.

M Düğmesine basın: fotoğraf ve video modu arasında geçiş yapın veya hızlı menüye girin/çıkın. Bu işlev kullanıcı tarafından ayarlanabilir.

Gimbal Otomatik Kalibrasyon: yakındaki manyetik parazitten veya insan hatasından kaynaklanan kaymayı azaltır. Kalibre etmeden önce DJI OM 4'ü bir tripod kullanarak düz bir yüzeye yerleştirin. Kalibrasyon sırasında gimbale dokunmayın.

Yatay Gimbal Ayarı: gimbali ayarlamadan önce manyetik telefon kıskacının düz olduğundan emin olun.

: Genel Ayarlar

Cihaz Yönetimi, Cihaz Adı, Donanım Yazılımı Sürümü ve Seri Numarası gibi bilgiler içerir.

16. Çekim Parametreleri Ayarı

Çekim Modları	Ayarlar
Hızlı Çekim	Çözünürlük ve FPS, Hız, ISO, Deklanşör ve EV
Timelapse (Hızlandırılmış Çekim)	Çözünürlük ve FPS, Video Çerçeve Hızı, ISO, Deklanşör ve EV
Dinamik Yakınlaştırma	Büyüleyici Efektler, Video Çerçeve Hızı, ISO, Deklanşör ve EV
Ağır Çekim	ISO, Deklanşör ve EV
Video	Büyüleyici Efektler, Video Çerçeve Hızı, ISO, Deklanşör ve EV
Fotoğraflar	Büyüleyici Efektler, Geri Sayım, ISO, Deklanşör ve EV
Pano	3×3, 240° ve CloneMe Pano, Geri Sayım, ISO, Deklanşör ve EV

⚠
- FPS, ISO, Deklanşör ve EV ayarları yalnızca iOS cihazlarda mevcuttur.
- Büyületici Efektler etkinleştirildiğinde maksimum video çözünürlüğü 1080 p olur.
- Çekim parametresi ayarları cep telefonunu modeline göre değişir. Daha fazla bilgi için Cep Telefonu Uygunluk Listesine (www.dji.com/om-4/downloads) bakın.

© 2020 DJI OSMO Tüm Hakları Saklıdır.

Donanım Yazılımı Güncellemesi

DJI OM 4 donanım yazılımını güncellemek için DJI Mimo'yu kullanın. Bir güncellemenin tamamlanması yaklaşık üç dakika sürer.

Nasıl Güncellenir

Güncellemeye başlamadan önce batarya seviyesinin en az %15 olduğundan emin olun (en az iki batarya seviyesi göstergesi yanar). DJI OM 4'ü mobil cihazınıza bağlayın ve DJI Mimo'yu başlatın. Yeni bir donanım yazılımı güncellemesi mevcut olduğu zaman size bir bilgi mesajı iletilir. Güncellemeyi başlatmak için mobil cihazı internete bağlayın ve ekrandaki talimatları takip edin.

Donanım yazılımını güncellerken DJI Mimo'dan çıkmayın. Ekrandaki uyarılara dikkat edin. Sistem durumu göstergesi değişimli olarak yeşil ve kırmızı yanıp sönecek ve donanım yazılımı güncellemesi başarıyla tamamlandığında sabit yeşil hale gelecektir.

Bir güncelleme başarısız olursa, DJI OM 4'ü ve DJI Mimo'yu yeniden başlatın, Bluetooth'a yeniden bağlayın ve tekrar deneyin.

Depolama

DJI OM 4, daha kolay saklama ve taşıma için katlanacak şekilde tasarlanmıştır. DJI OM 4 kapatıldığı zaman onu katladığınızdan emin olun.

Gimbal üzerindeki işaretlerle hizalamak için çevirme ve eğme eksenini döndürün ve DJI OM 4'ü katlayın. Çevirme motorundaki deliğin koldaki işaretle eşleştirilmesi gerektiğini unutmayın. DJI OM 4, depolama moduna girer ve kapatıldıktan sonra katlanabilir.

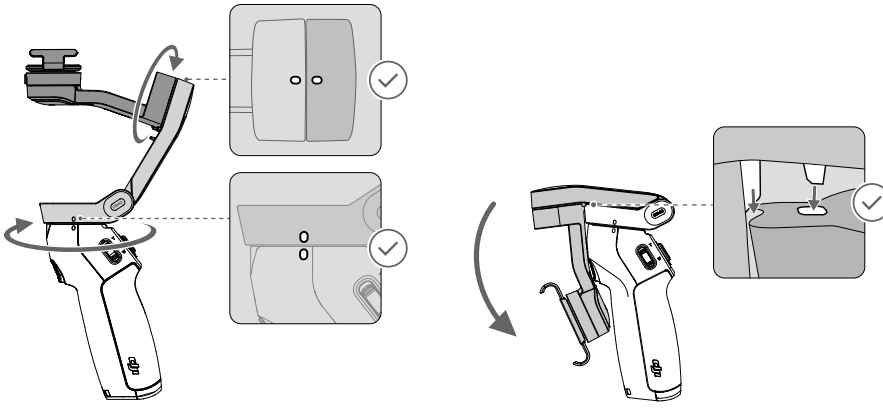

 © 2020 DJI OSMO Tüm Hakları Saklıdır.

Teknik Özellikler

İsim	DJI OM 4
Model	OK100
Boyutlar	Açık: 276×120×104 mm Katlı: 163×100×47 mm
Ağırlık	390 g (gimbal) 32,6 g (manyetik telefon kıskacı) 11,4 g (manyetik halka tutucu)
Güç Tüketimi	1,2 W (kararlı ve dengeli durum)
Mekanik Aralık	Çevirme: -161,2° ile 172° Dönüş: -136,7° ila 198° Eğilme: -106,5° ila 235,5°
Kontrol Edilebilir En Yüksek Hız	120°/s
Uygun Telefonlar	Manyetik Telefon Kıskacı ve Manyetik Halka Tutucu Kullanıldığında: Ağırlık: 230±60 g Manyetik Telefon Kıskacı Kullanıldığında: Köşegen: ≤ 196 mm (veya ≤ 7,72 inç) Kalınlık: 6,9-10 mm Genişlik: 67-84 mm
Kablosuz Mod	Bluetooth Düşük Enerji 5.0
Aktarım Gücü (EIRP)	≤4 dbm
Çalışma Frekansı	2.400-2.4835 GHz
Batarya Türü	18650 Li-iyon
Kapasite	2450 mAh
Enerji	17,64 Wh
Gerilim	7,2 V
Şarj Sıcaklığı	5° ila 40° C (41° ila 104° F)
Çalışma Sıcaklığı	0° ila 40° C (32° ila 104° F)
Şarj Süresi	2,5 saat (10 W bir şarj cihazı kullanılarak 25 °C ortam sıcaklığında test edilmiştir.)
Çalışma Süresi	15 saat (Gimbal tamamen dengelenmiş olarak ideal koşullar altında)

© 2020 DJI OSMO Tüm Hakları Saklıdır.

Garanti Şartları

1-Garanti süresi, malın teslim tarihinden itibaren başlar ve 2 yıldır.
2-Malın bütün parçaları dahil olmak üzere tamamı garanti kapsamındadır.
3-Malın ayıplı olduğunun anlaşılması durumunda tüketici, 6502 sayılı Tüketicinin Korunması Hakkında Kanunun 11 inci maddesinde yer alan;
a- Sözleşmeden dönme,
b- Satış bedelinden indirim isteme,
c- Ücretsiz onarılmasını isteme,
ç- Satılanın ayıpsız bir misli ile değiştirilmesini isteme, haklarından birini kullanabilir.
4-Tüketicinin bu haklardan ücretsiz onarım hakkını seçmesi durumunda satıcı; işçilik masrafı, değiştirilen parça bedeli ya da başka herhangi bir ad altında hiçbir ücret talep etmeksizin malın onarımını yapmak veya yaptırmakla yükümlüdür. Tüketici ücretsiz onarım hakkını üretici veya ithalatçıya karşı da kullanabilir. Satıcı, üretici ve ithalatçı tüketicinin bu hakkını kullanmasından müteselsilen sorumludur.
5-Tüketicinin, ücretsiz onarım hakkını kullanması halinde malın;
- Garanti süresi içinde tekrar arızalanması,
- Tamiri için gereken azami sürenin aşılması,
- Tamirinin mümkün olmadığının, yetkili servis istasyonu, satıcı, üretici veya ithalatçı tarafından bir raporla belirlenmesi durumlarında;
tüketici malın bedel iadesini, ayıp oranında bedel indirimini veya imkân varsa malın ayıpsız misli ile değiştirilmesini satıcıdan talep edebilir. Satıcı, tüketicinin talebini reddedemez. Bu talebin yerine getirilmemesi durumunda satıcı, üretici ve ithalatçı müteselsilen sorumludur.
6-Malın tamir süresi 20 iş gününü geçemez. Bu süre, garanti süresi içerisinde mala ilişkin arızanın yetkili servis istasyonuna veya satıcıya bildirimi tarihinde, garanti süresi dışında ise malın yetkili servis istasyonuna teslim tarihinden itibaren başlar.Malın arızasının 10 iş günü içerisinde giderilememesi halinde, üretici veya ithalatçı; malın tamiri tamamlanıncaya kadar, benzer özelliklere sahip başka bir malı tüketicinin kullanımına tahsis etmek zorundadır. Malın garanti süresi içerisinde arızalanması durumunda, tamirde geçen süre garanti süresine eklenir.
7-Malın kullanma kılavuzunda yer alan hususlara aykırı kullanılmasından kaynaklanan arızalar garanti kapsamı dışındadır.
8-Tüketici, garantiden doğan haklarının kullanılması ile ilgili olarak çıkabilecek uyuşmazlıklarda yerleşim yerinin bulunduğu veya tüketici işleminin yapıldığı yerdeki Tüketici Hakem Heyetine veya Tüketici Mahkemesine başvurabilir.
9-Satıcı tarafından bu Garanti Belgesinin verilmemesi durumunda, tüketici Gümrük ve Ticaret Bakanlığı Tüketicinin Korunması ve Piyasa Gözetimi Genel Müdürlüğüne başvurabilir.

Garanti Belgesi

ÜRETİCİ FİRMA

ÜNVAN	: DJI
ADRES	: 4th Floor, West Wing, Skyworth Semiconductor Design Building, No.18 Gaoxin South 4th Ave, Nanshan District, Shenzhen, China, 518057
TEL	: +86 0755 26656677

İTHALATÇI FİRMA / YETKİLİ TEKNİK SERVİS:

ÜNVANI	: KARFO KARACASULU DIŞ TİCARET A.Ş.
ADRESİ	: Hoca Paşa Mah. Ebusuud Cad. No:41 Sirkeci, İSTANBUL 34110
TEL	: 0212 4556700
FAKS	: 0212 5224343

GARANTİ SÜRESİ : 2 YIL

ÜRETİCİ FİRMA

DJI
4th Floor, West Wing, Skyworth Semiconductor
Design Building,
No.18 Gaoxin South 4th Ave, Nanshan District,
Shenzhen,
China, 518057
TEL: +86 0755 26656677

YETKİLİ TEKNİK SERVİS

KARFO KARACASULU DIŞ TİC. A.Ş.
Hoca Paşa Mah. Ebusuud Cad. No:41
Sirkeci, Istanbul 34110
Tel: +90 212 455 67 00

İTHALATÇI FİRMA

KARFO KARACASULU DIŞ TİC. A.Ş.
Hoca Paşa Mah. Ebusuud Cad. No:41
Sirkeci, Istanbul 34110
Tel: +90 212 455 67 00

Uygunluk Beyanı

Ürün: DJI OM 4
Model Numarası: OK100
Verilen Aksesuarlar: Ek 1'e bakın
Üreticinin Adı: *SZ DJI OSMO TECHNOLOGY CO.,LTD.*
Üretici Adresi: *2F, Building 3, Binhai Mingzhu Industrial Park No. 291 Louming Road, Xinhu Street Guangming District, Shenzhen, China*

Biz, *SZ DJI OSMO TECHNOLOGY CO.,LTD.*, yukarıda belirtilen ürünün aşağıda belirtilen direktiflerin geçerli gerekliliklerine uygun olduğunu yalnız kendi sorumluluğumuz altıda beyan ederiz:

RED Direktifi:	2014/53/EU
Alçak Voltaj Direktifi:	2014/35/EU
EMC Direktifi:	2014/30/EU
RoHS Değişiklik Direktifi:	2011/65/EU
WEEE Direktifi:	2012/19/EU
REACH Yönetmeliği:	2006/1907/EC

Aşağıdaki ortak standartlara ve/veya yönetmeliklere uygun olarak bu ürün bu direktiflere uygunluk değerlendirilmiştir:

Radyo Spektrumu	EN 300 328 V2.2.2
Güvenlik	EN 62368-1: 2014+ A11: 2017
Sağlık	EN 62479: 2010
EMC	EN 301 489-1 V2.2.1 DRAFT EN 301 489-17 V3.2.2 EN 55032:2015
RoHS	2011/65/EU
WEEE	2012/19/EU
REACH	2006/1907/EC

Onaylanmış kuruluş olan TÜV Rheinland LGA Products GmbH, onaylanmış kuruluş numarası: 0197, AB tip incelemesini Konsey Direktifi 2014/53/EU Ek III, Modül B'ye uygun şekilde yapmış ve AB tip incelemesi sertifikasını düzenlemiştir: RT 60150447 0001

Şunun adına ve namına imzalanmıştır: *SZ DJI OSMO TECHNOLOGY CO.,LTD.*
Yer: Shenzhen, Çin Tarih: 2020.07.17
İsim: Fajia Wang Görev: Certification Manager
İmza: Wang Fajia

CE

Ek 1 Aksesuarlar

Öğe	**Model Numarası**	**Miktar**	**Yazılım***	**Not**
DJI OM 4	OK100	1	V01.00.00.00	Essential
Micro USB Cable	/	1	/	Accessory

*Not: Ürün piyasaya sürüldükten sonra sorunları gidermek ve performansı iyileştirmek için üretici tarafından güncelleştirilmiş yazılım yayınlanacaktır. Üretici tarafından yayınlanan tüm güncelleştirilmiş sürümlerin geçerli yönetmeliklere uygun olduğu doğrulanmıştır. Tüm RF parametreleri (örneğin, RF gücü, frekansı) son kullanıcılar tarafından erişilebilir değildir ve hiç bir üçüncü tarafça değiştirilemez.

Bu içerik değiştirilebilir.

En yeni sürümü aşağıdaki adresten indirin
www.dji.com/om-4/downloads

OSMO, DJI OSMO'nun ticari bir markasıdır.
Copyright © 2020 DJI OSMO Tüm Hakları Saklıdır.